PRODUCT SHEET
Toro
Art. no: 102870-15-27-ddd

Toro



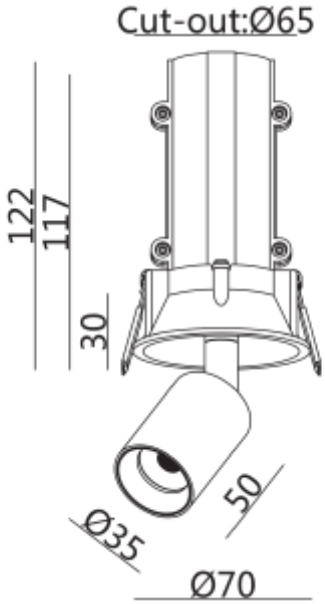

Toro er en elegant og kompakt downlight som kombinerer moderne design med presis og behagelig belysning. Med et stilrent uttrykk i Quartz Bronze og integrert LED er armaturen godt egnet for eksklusive miljøer som hytte, hotell, bolig og butikk.
For maksimal fleksibilitet kan lampehodet både trekkes inn og ut samt roteres, slik at lyset enkelt kan justeres og vinkles nøyaktig dit det trengs. Dette gjør armaturen spesielt godt egnet der presis lyssetting er viktig.

SPECIFICATIONS	
Lyskilde :	LED (innebygget)
Systemeffekt [W]:	3W
Fargetemperatur [K]:	2700K
Fargegjengivelse [CRI/Ra]:	95
Lumen ut (lm):	250lm
Lumen LED (tc=25):	480lm
Spredningsvinkel [°]:	15
Optikk:	Klar
Dimmetype:	DALI2
Flimmerfri:	Ja
Spenning [V]:	230V 50Hz
Tilkobling:	Hurtigkobling
Montering:	Innfelt, Tak
Utsparring [mm]:	65mmmm
Forventet Levetid :	L80: 100 000h
Lumen/W:	83lm/W
UGR (<=):	15
Fargetoleranse [SDCM]:	3
Farge :	Quartz Bronze
Lengde [mm]:	80mm
Høyde [mm]:	122mm
Bredde [mm]:	80mm
Diameter [mm]:	80mm
Vekt [kg]:	0,427777777777778kg
Nødlys [t]:	Uten nødlys
Nødlys testfunksjon:	N/A
Monteres rett i isolasjon:	No