FDV SPEC SHEET

Toro

Art. no: 102870-15-27-ddd



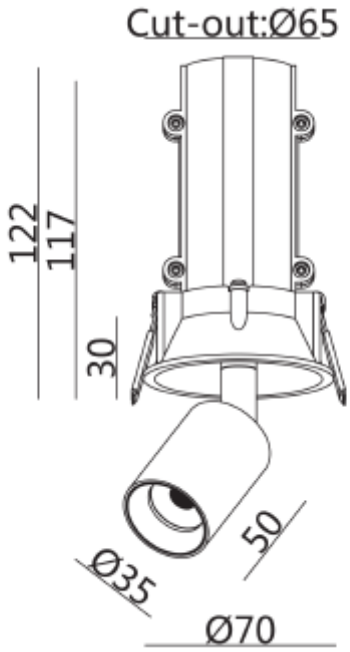

Toro

IP20 230V 50Hz CE

Art. no: 102870-15-27-ddd

LYS TEKNISK	
Lyskilde :	LED (innebygget)
Lumen ut (lm):	250
Lumen LED (tc=25):	480
Spredningsvinkel [°]:	15
Fargetemperatur [K]:	2700
Fargegjengivelse [CRI/Ra]:	95
Fargekode:	927
Fargetoleranse [SDCM]:	3
Optikk:	Klar

MONTERING / TILKOBLING	
Tilkobling:	Hurtigkobling
Utsparring [mm]:	65mm
Montering:	Innfelt, Tak

FDV SPEC SHEET

Toro

Art. no: 102870-15-27-ddd

PRODUKT	
Monteres rett i isolasjon:	No
IP-grad:	IP20
Vandal klasse:	IK02
Driftstemperatur [°C]:	-20 - 45
Forventet Levetid :	L80: 100 000
Farge :	Quartz Bronze
Lengde [mm]:	80
Høyde [mm]:	122
Bredde [mm]:	80
Diameter [mm]:	80
Vekt [kg]:	0,427777777777778
Hoved Materiale:	Aluminium
Diffusere Materiale:	Aluminium

ELEKTRISK DATA	
UGR (<=):	15
Dimmetype:	DALI2
Dimming Output Type:	AM+PWM
Flimmerfri:	Ja
Standby power Psb (W) <:	0,5
Flicker metric (Pst LM) <:	1
Stroboscopic effect metric (SVM) <	0,4
Systemeffekt [W]:	3
Spenning [V]:	230V 50Hz
Isolasjonsklasse:	2
Belastning pr kurs - B10:	66
Belastning pr kurs - B16:	106
Belastning pr kurs - C10:	66
Belastning pr kurs - C16:	106
Lekkasjestrøm [mA]:	5
Startstrøm Imax [A]:	2,34
Startstrøm tid [µs]:	38,4
Sokkel :	N/A
Strøm LED [mA]:	350
Spenning LED Min [V]:	7,5
Spenning LED Max [V]:	10
Nødlys [t]:	Uten nødlys
Nødlys testfunksjon:	N/A