PRODUCT SHEET
Seta
Art. no: 30246-7-30-3-ddd

Seta



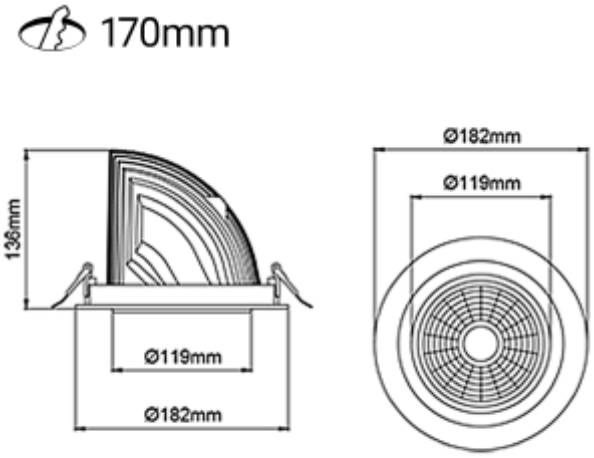

Seta er et klart valg når en vil ha innfelte downlights. Denne favoritten kan man finne i mangfoldige butikker i Skandinavia. Med dens store reguleringsevne er Seta uten tvil esset i sin klasse. Downlighten har 18i3 tilkobling og kan suppleres med mange variasjoner av tilkoblinger.

IP20 230V 50Hz

A++ - A

SPECIFICATIONS	
Lyskilde :	LED (innebygget)
Systemeffekt [W]:	31W
Fargetemperatur [K]:	4000K
Fargegjengivelse [CRI/Ra]:	90
Lumen LED (tc=25):	4650lm
Spredningsvinkel [°]:	30°
Optikk:	Klar
Dimmetype:	DALI
Spenning [V]:	230V 50Hz
Tilkobling:	18i5 DALI Hurtigkobling
Montering:	Innfelt, Tak
Utsparring [mm]:	Ø170mm
Farge :	Hvit
Lengde [mm]:	192mm
Høyde [mm]:	136mm
Bredde [mm]:	182mm