**FDV SPEC SHEET**
Seta
Art. no: 30246-7-30-3-ddd

Ledpro by NORLUX



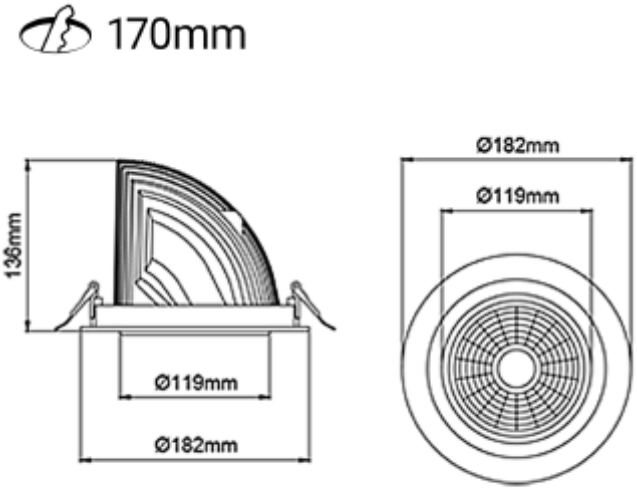


# Seta

IP20 | 230V 50Hz | CE

A++ - A

**Art. no: 30246-7-30-3-ddd**

| LYS TEKNISK | |
|---|---|
| Lyskilde : | LED (innebygget) |
| Lumen LED (tc=25): | 4650 |
| Spredningsvinkel [°]: | 30° |
| Fargetemperatur [K]: | 4000 |
| Fargegjengivelse [CRI/Ra]: | 90 |
| Fargekode: | 940 |
| Optikk: | Klar |

| MONTERING / TILKOBLING | |
|---|---|
| Tilkobling: | 18i5 DALI Hurtigkobling |
| Utsparring [mm]: | Ø170 |
| Montering: | Innfelt, Tak |

| PRODUKT | |
|---|---|
| IP-grad: | IP20 |
| Farge : | Hvit |
| Lengde [mm]: | 192 |
| Høyde [mm]: | 136 |
| Bredde [mm]: | 182 |

| ELEKTRISK DATA | |
|---|---|
| Dimmetype: | DALI |
| Dimming Output Type: | Amplitude Modulation |
| Standby power Psb (W) <: | 0,15 |
| Flicker metric (Pst LM) <: | 1 |
| Stroboscopic effect metric (SVM) < | 0,4 |
| Systemeffekt [W]: | 31 |
| Spenning [V]: | 230V 50Hz |
| Isolasjonsklasse: | 2 |
| Belastning pr kurs - B10: | 14 |
| Belastning pr kurs - B16: | 23 |
| Belastning pr kurs - C10: | 23 |
| Belastning pr kurs - C16: | 38 |
| Lekkasjestrøm [mA]: | 0,16 |
| Startstrøm Imax [A]: | 23 |
| Startstrøm tid [µs]: | 200 |