FDV SPEC SHEET
Ceto Mini Fixed
Art. no: 21927-36-3



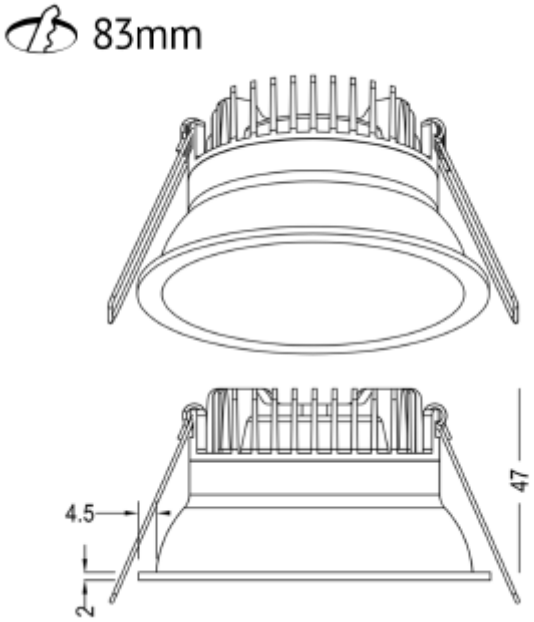

Ceto Mini Fixed

IP44 230V 50Hz CE

Art. no: 21927-36-3

LYS TEKNISK	
Lyskilde :	LED (innebygget)
Lumen ut (lm):	500
Lumen LED (tc=25):	603
Spredningsvinkel [°]:	36
Fargetemperatur [K]:	2700
Fargegjengivelse [CRI/Ra]:	95
Fargekode:	927
Fargetoleranse [SDCM]:	3
Optikk:	Klar

MONTERING / TILKOBLING	
Tilkobling:	Hurtigkobling
Utsparring [mm]:	83mm
Montering:	Innfelt

FDV SPEC SHEET

Ceto Mini Fixed

Art. no: 21927-36-3

PRODUKT	
Monteres rett i isolasjon:	Yes, recessed in insulation
IP-grad:	IP44
Vandal klasse:	IK02
Driftstemperatur [°C]:	-20 - 45
Forventet Levetid :	L80: 100 000
Farge :	Hvit
RAL:	RAL9010
Høyde [mm]:	47
Bredde [mm]:	90
Diameter [mm]:	90
Vekt [kg]:	0,338888888888889
Hoved Materiale:	Aluminium
Diffusere Materiale:	Aluminium
Materiale 2:	Polycarbonate

ELEKTRISK DATA	
UGR (<=):	19
Dimmetype:	Faseavsnitt
Dimming Output Type:	PWM
Dimming Phasecut Type:	Leading / Trailing edge
Flimmerfri:	Ja
Standby power Psb (W) <:	1
Flicker metric (Pst LM) <:	1
Stroboscopic effect metric (SVM) <	0,4
Systemeffekt [W]:	7
Spenning [V]:	230V 50Hz
Isolasjonsklasse:	2
Belastning pr kurs - B10:	35
Belastning pr kurs - B16:	56
Belastning pr kurs - C10:	74
Belastning pr kurs - C16:	118
Lekkasjestrøm [mA]:	5
Startstrøm Imax [A]:	5
Startstrøm tid [µs]:	300
Sokkel :	N/A
Strøm LED [mA]:	350
Spenning LED Min [V]:	12
Spenning LED Max [V]:	17,5
Nødlys [t]:	Uten nødlys