PRODUCT SHEET
Quadro Double
Art. no: 75201-30-2

Quadro Double



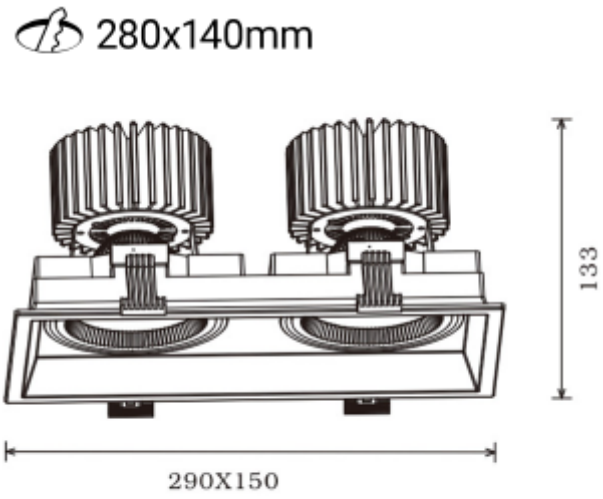

Quadro serien kommer i både enkel og dobbel versjon. Downlighten har hentet designet ifra serien som er skinnemontert. Dette gjør at man får et veldig fint og unikt sett med lys der man skal bruke både innfelt og skinnemonterte armaturer.

IP20 230V 50Hz

A++ - A

SPECIFICATIONS	
Systemeffekt [W]:	2x33W
Fargetemperatur [K]:	3000K
Fargegjengivelse [CRI/Ra]:	90
Lumen LED (tc=25):	7500lm
Spredningsvinkel [°]:	30°
Optikk:	Klar
Dimmetype:	Ingen
Spenning [V]:	230V 50Hz
Tilkobling:	18i3 Hurtigkobling
Montering:	Tak
Utsparring [mm]:	280x140mm
Forventet Levetid :	L80B10: 50 000h
Fargetoleranse [SDCM]:	3
Farge :	Sort
Lengde [mm]:	290mm
Høyde [mm]:	133mm
Bredde [mm]:	150mm
Vekt [kg]:	2kg
Monteres rett i isolasjon:	No