FDV SPEC SHEET
Quadro Double
Art. no: 75201-30-2



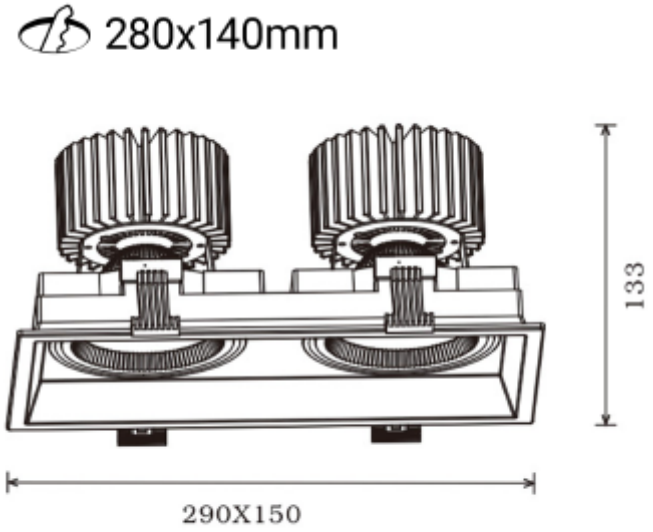

Quadro Double

IP20 | 230V 50Hz | CE

A++ - A

Art. no: 75201-30-2

LYS TEKNISK	
Lumen LED (tc=25):	7500
Spredningsvinkel [°]:	30°
Fargetemperatur [K]:	3000
Fargegjengivelse [CRI/Ra]:	90
Fargekode:	930
Fargetoleranse [SDCM]:	3
Optikk:	Klar

MONTERING / TILKOBLING	
Tilkobling:	18i3 Hurtigkobling
Utsparring [mm]:	280x140
Montering:	Tak

ELEKTRISK DATA	
Dimmetype:	Ingen
Systemeffekt [W]:	2x33
Spenning [V]:	230V 50Hz
Isolasjonsklasse:	2
Belastning pr kurs - B10:	14
Belastning pr kurs - B16:	24
Belastning pr kurs - C10:	24
Belastning pr kurs - C16:	40
Startstrøm Imax [A]:	25
Startstrøm tid [µs]:	150
Sokkel :	N/A
Strøm LED [mA]:	800
Spenning LED Min [V]:	30,2
Spenning LED Max [V]:	41,7

FDV SPEC SHEET

Quadro Double

Art. no: 75201-30-2

PRODUKT	
Monteres rett i isolasjon:	No
IP-grad:	IP20
Driftstemperatur [°C]:	-20 - 35
Forventet Levetid :	L80B10: 50 000
Farge :	Sort
Lengde [mm]:	290
Høyde [mm]:	133
Bredde [mm]:	150
Vekt [kg]:	2