**FDV SPEC SHEET**
Quadro Double
Art. no: 75201-20-2



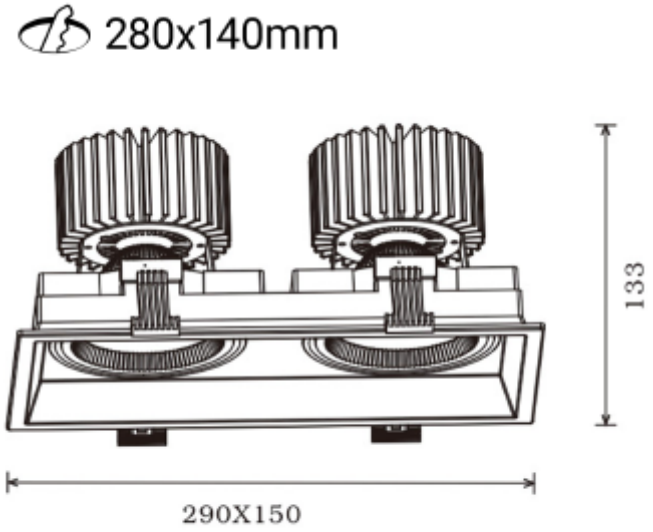


# Quadro Double

IP20 | 230V 50Hz | CE

A++ - A

**Art. no: 75201-20-2**

| LYS TEKNISK | |
|---|---|
| Lumen LED (tc=25): | 7500 |
| Spredningsvinkel [°]: | 20° |
| Fargetemperatur [K]: | 3000 |
| Fargegjengivelse [CRI/Ra]: | 90 |
| Fargekode: | 930 |
| Fargetoleranse [SDCM]: | 3 |
| Optikk: | Klar |

| MONTERING / TILKOBLING | |
|---|---|
| Tilkobling: | 18i3 Hurtigkobling |
| Utsparring [mm]: | 280x140 |
| Montering: | Tak |

| ELEKTRISK DATA | |
|---|---|
| Dimmetype: | Ingen |
| Systemeffekt [W]: | 2x33 |
| Spenning [V]: | 230V 50Hz |
| Isolasjonsklasse: | 2 |
| Belastning pr kurs - B10: | 14 |
| Belastning pr kurs - B16: | 24 |
| Belastning pr kurs - C10: | 24 |
| Belastning pr kurs - C16: | 40 |
| Startstrøm Imax [A]: | 25 |
| Startstrøm tid [µs]: | 150 |
| Sokkel : | N/A |
| Strøm LED [mA]: | 800 |
| Spenning LED Min [V]: | 30,2 |
| Spenning LED Max [V]: | 41,7 |

# FDV SPEC SHEET

Quadro Double

Art. no: 75201-20-2

| PRODUKT | |
|---|---|
| Monteres rett i isolasjon: | No |
| IP-grad: | IP20 |
| Driftstemperatur [°C]: | -20 - 35 |
| Forventet Levetid : | L80B10: 50 000 |
| Farge : | Sort |
| Lengde [mm]: | 290 |
| Høyde [mm]: | 133 |
| Bredde [mm]: | 150 |
| Vekt [kg]: | 2 |