PRODUCT SHEET
Paris Wall
Art. no: 6998-2-01-3

Paris Wall



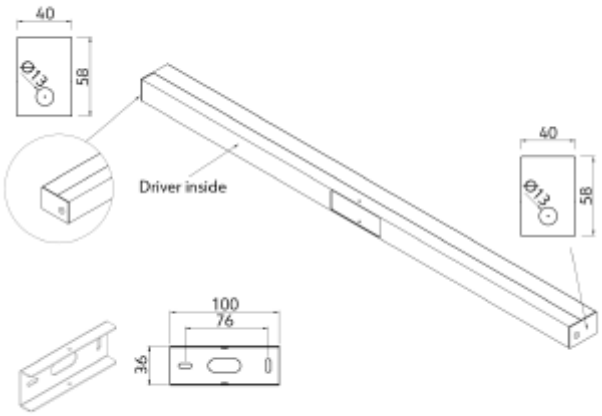

IP44 230V 50Hz

A++ - A

SPECIFICATIONS	
Systemeffekt [W]:	15W
Fargetemperatur [K]:	3000K
Fargegjengivelse [CRI/Ra]:	90
Lumen ut (lm):	597lm
Lumen LED (tc=25):	770lm
Spredningsvinkel [°]:	120°
Optikk:	Opal
Dimmetype:	Faseavsnitt
Spenning [V]:	230V 50Hz
Tilkobling:	Hurtigkobling
Montering:	Vegg
Farge :	Hvit
Lengde [mm]:	1200mm
Høyde [mm]:	58mm
Bredde [mm]:	40mm