FDV SPEC SHEET
Paris Wall
Art. no: 6998-2-01-3



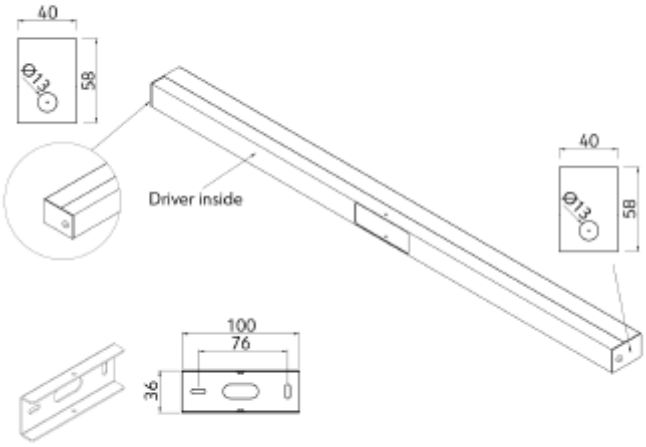

Paris Wall

IP44 | 230V 50Hz | CE

A++ - A

Art. no: 6998-2-01-3

LYS TEKNISK	
Lumen ut (lm):	597
Lumen LED (tc=25):	770
Spredningsvinkel [°]:	120°
Fargetemperatur [K]:	3000
Fargegjengivelse [CRI/Ra]:	90
Fargekode:	930
Optikk:	Opal

MONTERING / TILKOBLING	
Tilkobling:	Hurtigkobling
Montering:	Vegg

PRODUKT	
IP-grad:	IP44
Farge :	Hvit
Lengde [mm]:	1200
Høyde [mm]:	58
Bredde [mm]:	40

ELEKTRISK DATA	
Dimmetype:	Faseavsnitt
Dimming Phasecut Type:	Leading / Trailing edge
Systemeffekt [W]:	15
Spenning [V]:	230V 50Hz
Isolasjonsklasse:	2
Lekkasjestrøm [mA]:	0,5
Startstrøm Imax [A]:	34
Startstrøm tid [µs]:	104