PRODUCT SHEET
Apollo Plus
Art. no: 3534-3

Apollo Plus



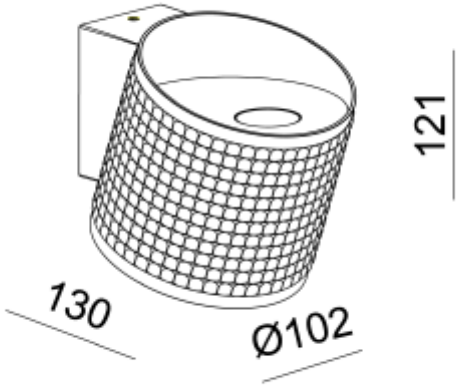

IP43 230V 50Hz IK02

A++ - A

SPECIFICATIONS	
Lyskilde :	LED (innebygget)
Systemeffekt [W]:	2x4,6W
Fargetemperatur [K]:	2700K
Fargegjengivelse [CRI/Ra]:	90
Lumen ut (lm):	612lm
Lumen LED (tc=25):	2x350lm
Optikk:	Klar
Dimmetype:	Faseavsnitt
Spenning [V]:	230V 50Hz
Tilkobling:	Terminal
Montering:	Utenpåliggende, Vegg
Lumen/W:	65lm/W
Farge :	Hvit
Lengde [mm]:	130mm
Høyde [mm]:	121mm
Bredde [mm]:	102mm
Vekt [kg]:	0,5kg

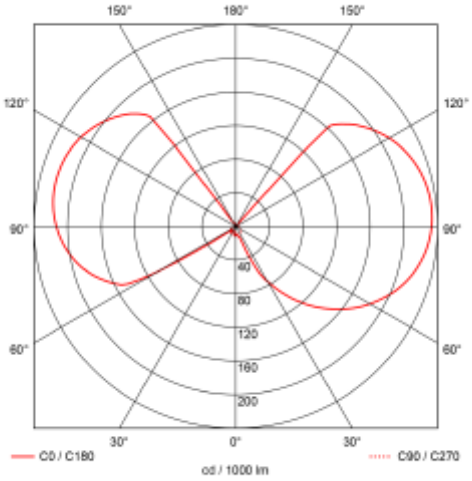

Dimbar veggmontert armatur med opp/ned lys i moderne design som gir et effektfull lys både opp og ned. Leveres i sort/gull og hvit utgave.