FDV SPEC SHEET
Apollo Plus
Art. no: 3534-3



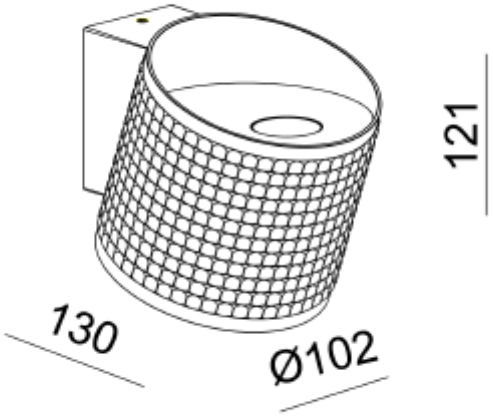

Apollo Plus

IP43 | 230V 50Hz | CE

A++ - A

Art. no: 3534-3

LYS TEKNISK	
Lyskilde :	LED (innebygget)
Lumen ut (lm):	612
Lumen LED (tc=25):	2x350
Fargetemperatur [K]:	2700
Fargegjengivelse [CRI/Ra]:	90
Fargekode:	927
Optikk:	Klar

ELEKTRISK DATA	
Dimmetype:	Faseavsnitt
Systemeffekt [W]:	2x4,6
Spenning [V]:	230V 50Hz
Isolasjonsklasse:	1
Sokkel :	N/A
Strøm LED [mA]:	500

MONTERING / TILKOBLING	
Tilkobling:	Terminal
Montering:	Utenpåliggende, Vegg

PRODUKT	
IP-grad:	IP43
Vandal klasse:	IK02
Farge :	Hvit
Lengde [mm]:	130
Høyde [mm]:	121
Bredde [mm]:	102
Vekt [kg]:	0,5