PRODUCT SHEET
Seta
Art. no: 30340-5-20-3

Seta



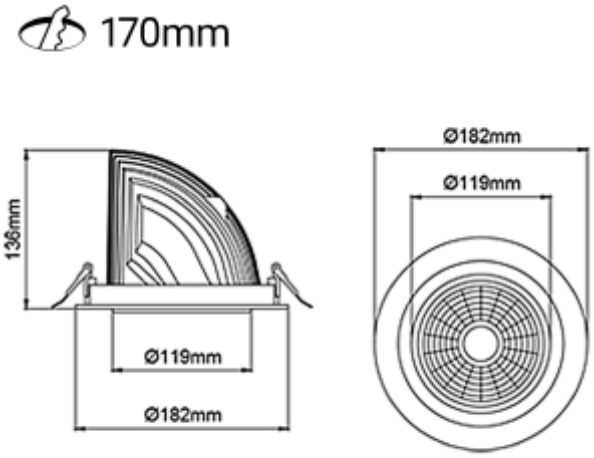

Seta er et klart valg når en vil ha innfelte downlights. Denne favoritten kan man finne i mangfoldige butikker i Skandinavia. Med dens store reguleringsevne er Seta uten tvil esset i sin klasse. Downlighten har 18i3 tilkobling og kan suppleres med mange variasjoner av tilkoblinger. Varenummer: 30246-7-30-3-ddd

IP20 230V 50Hz

A++ - A

SPECIFICATIONS	
Lyskilde :	LED (innebygget)
Systemeffekt [W]:	33W
Fargetemperatur [K]:	Arctic White
Fargegjengivelse [CRI/Ra]:	90
Lumen LED (tc=25):	3100lm
Spredningsvinkel [°]:	20°
Optikk:	Klar
Dimmetype:	Ingen
Spenning [V]:	230V 50Hz
Tilkobling:	18i3 Hurtigkobling
Montering:	Innfelt, Tak
Utsparring [mm]:	Ø170mm
Lumen/W:	0lm/W
Farge :	Hvit
Lengde [mm]:	192mm
Høyde [mm]:	136mm
Bredde [mm]:	182mm