FDV SPEC SHEET
Seta Mini
Art. no: 30326-7-30-3



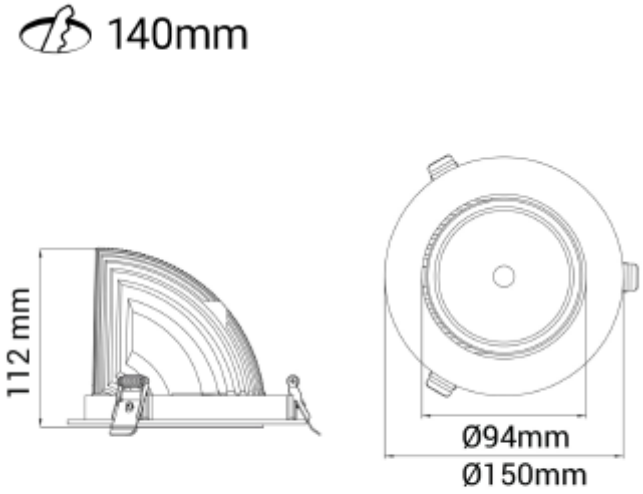

Seta Mini

IP20 | 230V 50Hz | CE

A++ - A

Art. no: 30326-7-30-3

LYS TEKNISK	
Lyskilde :	LED (innebygget)
Lumen ut (lm):	2070
Lumen LED (tc=25):	2300
Spredningsvinkel [°]:	30°
Fargetemperatur [K]:	Fresh Food
Fargegjengivelse [CRI/Ra]:	80
Fargekode:	Fresh Food
Fargetoleranse [SDCM]:	3
Optikk:	Klar

MONTERING / TILKOBLING	
Tilkobling:	18i3 Hurtigkobling
Utsparring [mm]:	Ø140
Montering:	Innfelt, Tak

ELEKTRISK DATA	
Dimmetype:	Ingen
Systemeffekt [W]:	27
Spenning [V]:	230V 50Hz
Isolasjonsklasse:	2
Belastning pr kurs - B10:	14
Belastning pr kurs - B16:	24
Belastning pr kurs - C10:	24
Belastning pr kurs - C16:	40
Startstrøm Imax [A]:	25
Startstrøm tid [µs]:	150
Sokkel :	N/A
Strøm LED [mA]:	700
Spenning LED Min [V]:	33,3
Spenning LED Max [V]:	36,3

FDV SPEC SHEET

Seta Mini

Art. no: 30326-7-30-3

PRODUKT	
Monteres rett i isolasjon:	Not applicable
IP-grad:	IP20
Forventet Levetid :	L80B10: 100 000
Farge :	Hvit
Lengde [mm]:	150
Høyde [mm]:	112
Bredde [mm]:	150
Vekt [kg]:	0,95