PRODUCT SHEET
Seta Mini
Art. no: 30322-7-30-3

Seta Mini



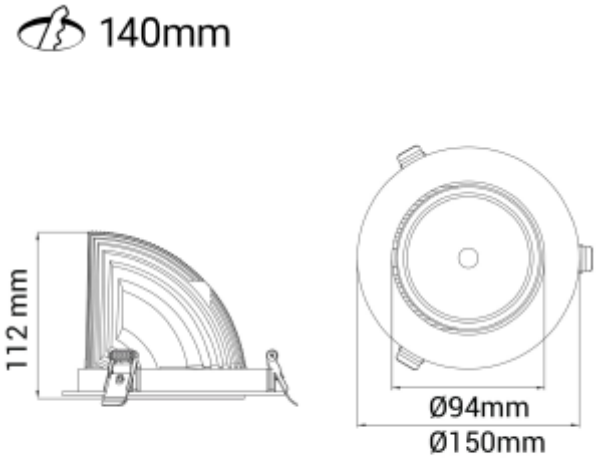

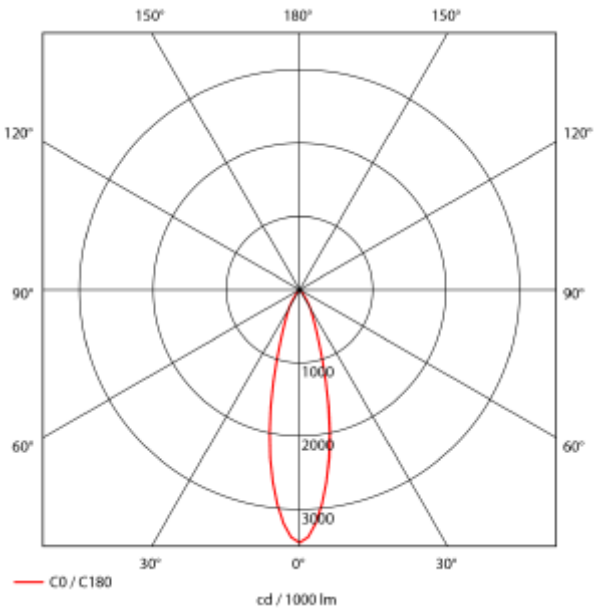

IP20 230V 50Hz

A++ - A

SPECIFICATIONS	
Lyskilde :	LED (innebygget)
Systemeffekt [W]:	27W
Fargetemperatur [K]:	4000K
Fargegjengivelse [CRI/Ra]:	90
Lumen ut (lm):	3520lm
Lumen LED (tc=25):	3750lm
Spredningsvinkel [°]:	30°
Optikk:	Klar
Dimmetype:	Ingen
Spenning [V]:	230V 50Hz
Tilkobling:	18i3 Hurtigkobling
Montering:	Innfelt, Tak
Utsparring [mm]:	Ø140mm
Forventet Levetid :	L80B10: 100 000h
Lumen/W:	125lm/W
Fargetoleranse [SDCM]:	3
Farge :	Hvit
Lengde [mm]:	150mm
Høyde [mm]:	112mm
Bredde [mm]:	150mm
Vekt [kg]:	0,95kg
Monteres rett i isolasjon:	Not applicable

Seta Mini er en liten og veldig fleksibel LED downlight. Den er lett å justere til den vinkelen man vil ha, kan roteres 350° og tiltes 70°. Denne typen selges i tre farger og kommer med 18i3 tilkobling. Kan suppleres med andre variasjoner av tilkoblinger.