**FDV SPEC SHEET**
Seta Mini
Art. no: 30322-7-20-3



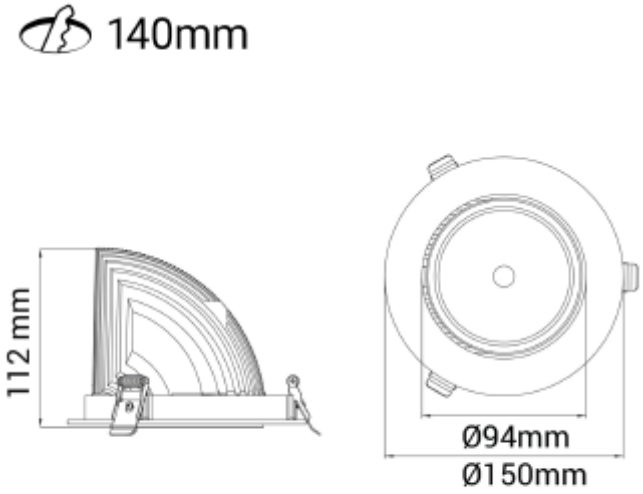


# Seta Mini

IP20 | 230V 50Hz | CE

A++ - A

**Art. no: 30322-7-20-3**

| LYS TEKNISK | |
|---|---|
| Lyskilde : | LED (innebygget) |
| Lumen ut (lm): | 3580 |
| Lumen LED (tc=25): | 3750 |
| Spredningsvinkel [°]: | 20° |
| Fargetemperatur [K]: | 4000 |
| Fargegjengivelse [CRI/Ra]: | 90 |
| Fargekode: | 940 |
| Fargetoleranse [SDCM]: | 3 |
| Optikk: | Klar |

| MONTERING / TILKOBLING | |
|---|---|
| Tilkobling: | 18i3 Hurtigkobling |
| Utsparring [mm]: | Ø140 |
| Montering: | Innfelt, Tak |

| ELEKTRISK DATA | |
|---|---|
| Dimmetype: | Ingen |
| Systemeffekt [W]: | 27 |
| Spenning [V]: | 230V 50Hz |
| Isolasjonsklasse: | 2 |
| Belastning pr kurs - B10: | 14 |
| Belastning pr kurs - B16: | 24 |
| Belastning pr kurs - C10: | 24 |
| Belastning pr kurs - C16: | 40 |
| Startstrøm Imax [A]: | 25 |
| Startstrøm tid [µs]: | 150 |
| Sokkel : | N/A |
| Strøm LED [mA]: | 700 |
| Spenning LED Min [V]: | 32,7 |
| Spenning LED Max [V]: | 36,7 |

# FDV SPEC SHEET

Seta Mini

Art. no: 30322-7-20-3

| PRODUKT | |
|---|---|
| Monteres rett i isolasjon: | Not applicable |
| IP-grad: | IP20 |
| Forventet Levetid : | L80B10: 100 000 |
| Farge : | Hvit |
| Lengde [mm]: | 150 |
| Høyde [mm]: | 112 |
| Bredde [mm]: | 150 |
| Vekt [kg]: | 0,95 |