**PRODUCT SHEET**
Seta Mini
Art. no: 30305-7-40-2

# Seta Mini



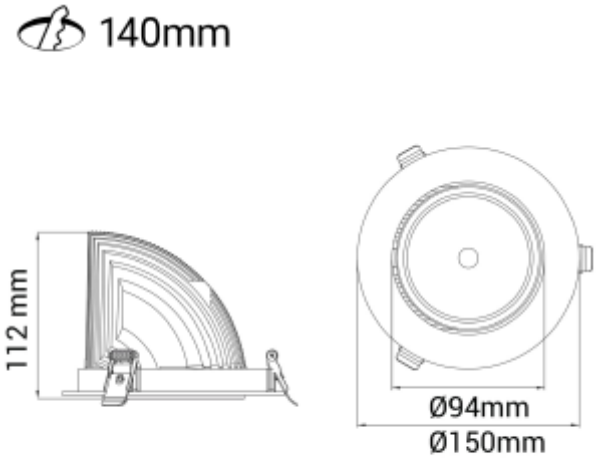


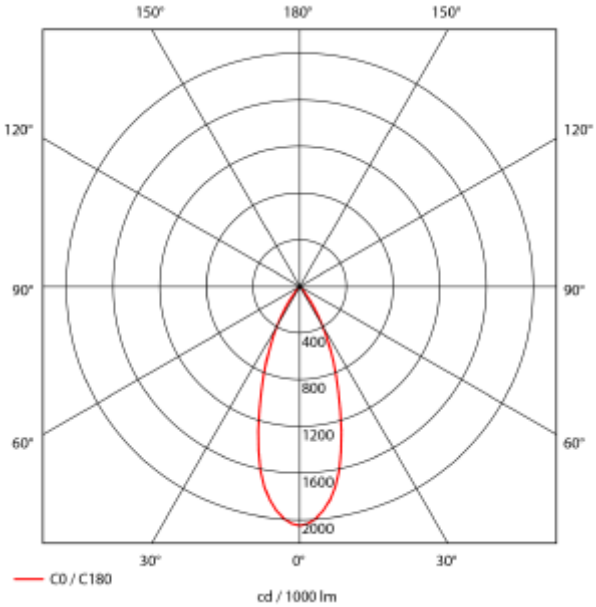


IP20 230V 50Hz

A++ - A

| SPECIFICATIONS | |
|---|---|
| Lyskilde : | LED (innebygget) |
| Systemeffekt [W]: | 20W |
| Fargetemperatur [K]: | 3500K |
| Fargegjengivelse [CRI/Ra]: | 90 |
| Lumen LED (tc=25): | 2650lm |
| Spredningsvinkel [°]: | 40° |
| Optikk: | Klar |
| Dimmetype: | Ingen |
| Spenning [V]: | 230V 50Hz |
| Tilkobling: | 18i3 Hurtigkobling |
| Montering: | Innfelt, Tak |
| Utsparring [mm]: | Ø140mm |
| Forventet Levetid : | L80B10: 100 000h |
| Lumen/W: | 132lm/W |
| Fargetoleranse [SDCM]: | 3 |
| Farge : | Sort |
| Lengde [mm]: | 150mm |
| Høyde [mm]: | 112mm |
| Bredde [mm]: | 150mm |
| Vekt [kg]: | 0,95kg |
| Monteres rett i isolasjon: | Not applicable |

Seta Mini er en liten og veldig fleksibel LED downlight. Den er lett å justere til den vinkelen man vil ha, kan roteres 350° og tiltes 70°. Denne typen selges i tre farger og kommer med 18i3 tilkobling. Kan suppleres med andre variasjoner av tilkoblinger.