**FDV SPEC SHEET**
Ceto Fixed
Art. no: 28930-2-36-2



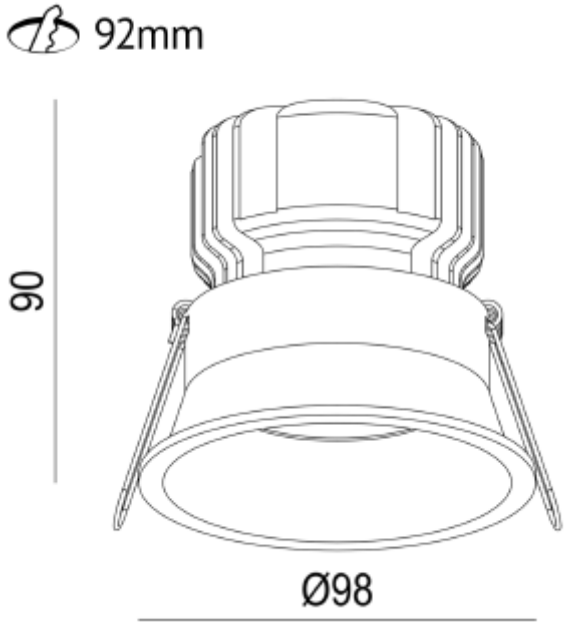


# Ceto Fixed

IP44 230V 50Hz

**Art. no: 28930-2-36-2**

| LYS TEKNISK | |
|---|---|
| Lyskilde : | LED (innebygget) |
| Lumen ut (lm): | 1100 |
| Lumen LED (tc=25): | 1428 |
| Spredningsvinkel [°]: | 36 |
| Fargetemperatur [K]: | 3000 |
| Fargegjengivelse [CRI/Ra]: | 95 |
| Fargekode: | 930 |
| Fargetoleranse [SDCM]: | 3 |
| Optikk: | Klar |

| MONTERING / TILKOBLING | |
|---|---|
| Tilkobling: | 18i3 Hurtigkobling |
| Utsparring [mm]: | 92mm |
| Montering: | Innfelt |

# FDV SPEC SHEET

Ceto Fixed

Art. no: 28930-2-36-2

| PRODUKT | |
|---|---|
| Monteres rett i isolasjon: | No |
| IP-grad: | IP44 |
| Vandal klasse: | IK02 |
| Driftstemperatur [°C]: | -20 - 45 |
| Forventet Levetid : | L80: 100 000 |
| Farge : | Sort |
| RAL: | RAL9005 |
| Høyde [mm]: | 90 |
| Diameter [mm]: | 98 |
| Vekt [kg]: | 0,625 |
| Hoved Materiale: | Aluminium |
| Diffusere Materiale: | Aluminium |

| ELEKTRISK DATA | |
|---|---|
| UGR (<=): | 19 |
| Dimmetype: | Faseavsnitt |
| Dimming Output Type: | Amplitude Modulation |
| Dimming Phasecut Type: | Leading / Trailing edge |
| Flimmerfri: | Ja |
| Standby power Psb (W) <: | 1 |
| Flicker metric (Pst LM) <: | 1 |
| Stroboscopic effect metric (SVM) < | 0,4 |
| Systemeffekt [W]: | 15 |
| Spenning [V]: | 230V 50Hz |
| Isolasjonsklasse: | 2 |
| Belastning pr kurs - B10: | 35 |
| Belastning pr kurs - B16: | 56 |
| Belastning pr kurs - C10: | 74 |
| Belastning pr kurs - C16: | 118 |
| Lekkasjestrøm [mA]: | 5 |
| Startstrøm Imax [A]: | 5 |
| Startstrøm tid [µs]: | 300 |
| Sokkel : | N/A |
| Strøm LED [mA]: | 350 |
| Spenning LED Min [V]: | 32 |
| Spenning LED Max [V]: | 36 |
| Nødlys [t]: | Uten nødlys |