PRODUCT SHEET
Ceto Fixed
Art. no: 28930-2-01-36-3

Ceto Fixed



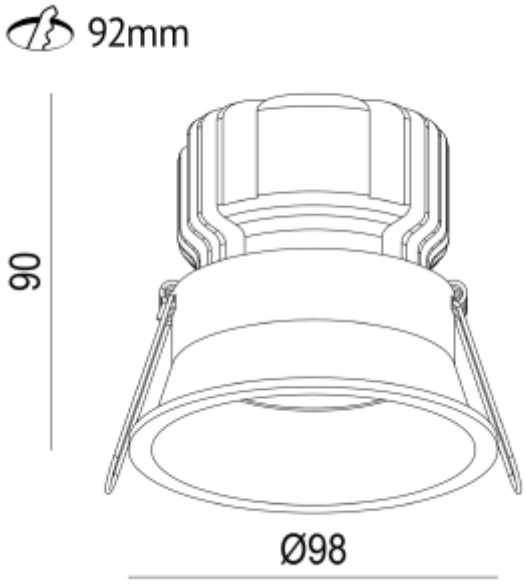

Ceto Fixed er en downlight på 15W med inntrukket lyskilde, 36° lysspredning og IP44. Ceto Fixed er det naturlige valget der man ønsker et eksklusivt uttrykk som gir et behagelig og godt lys. Leveres med fasekutt driver.

IP44 230V 50Hz IK02

SPECIFICATIONS	
Lyskilde :	LED (innebygget)
Systemeffekt [W]:	15W
Fargetemperatur [K]:	3000K
Fargegjengivelse [CRI/Ra]:	95
Lumen ut (lm):	1100lm
Lumen LED (tc=25):	1428lm
Spredningsvinkel [°]:	36
Optikk:	Klar
Dimmetype:	Avhengig av driver
Spenning [V]:	230V 50Hz
Tilkobling:	18i3 Hurtigkobling
Montering:	Innfelt
Utsparring [mm]:	92mmmm
Forventet Levetid :	L80: 100 000h
Lumen/W:	73lm/W
UGR (<=):	19
Fargetoleranse [SDCM]:	3
Farge :	Hvit
Høyde [mm]:	90mm
Diameter [mm]:	98mm
Vekt [kg]:	0,4416666666666667kg
Nødlys [t]:	Uten nødlys
Monteres rett i isolasjon:	No