PRODUCT SHEET
Ceto Fixed
Art. no: 28930-2-01-36-2

Ceto Fixed



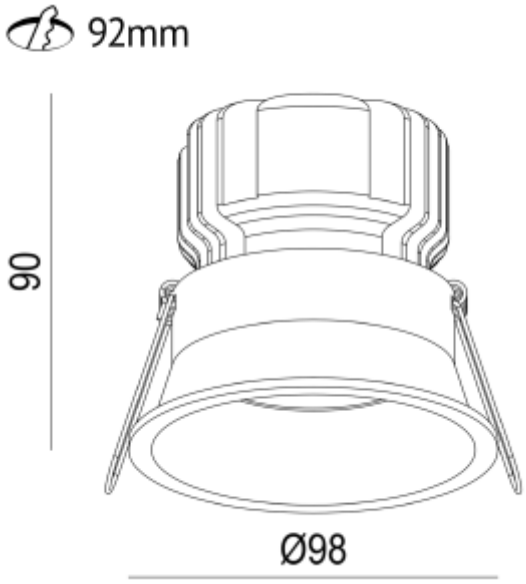

Ceto Fixed er en downlight på 15W med inntrukket lyskilde, 36° lysspredning og IP44. Ceto Fixed er det naturlige valget der man ønsker et eksklusivt uttrykk som gir et behagelig og godt lys. Leveres med fasekutt driver.

SPECIFICATIONS	
Lyskilde :	LED (innebygget)
Systemeffekt [W]:	15W
Fargetemperatur [K]:	3000K
Fargegjengivelse [CRI/Ra]:	95
Lumen ut (lm):	1100lm
Lumen LED (tc=25):	1428lm
Spredningsvinkel [°]:	36
Optikk:	Klar
Dimmetype:	Avhengig av driver
Spenning [V]:	230V 50Hz
Tilkobling:	18i3 Hurtigkobling
Montering:	Innfelt
Utsparring [mm]:	92mmmm
Forventet Levetid :	L80: 100 000h
Lumen/W:	73lm/W
UGR (<=):	19
Fargetoleranse [SDCM]:	3
Farge :	Sort
Høyde [mm]:	90mm
Diameter [mm]:	98mm
Vekt [kg]:	0,4416666666666667kg
Nødlys [t]:	Uten nødlys
Monteres rett i isolasjon:	No