FDV SPEC SHEET
Ceto Fixed
Art. no: 28930-2-01-36-2



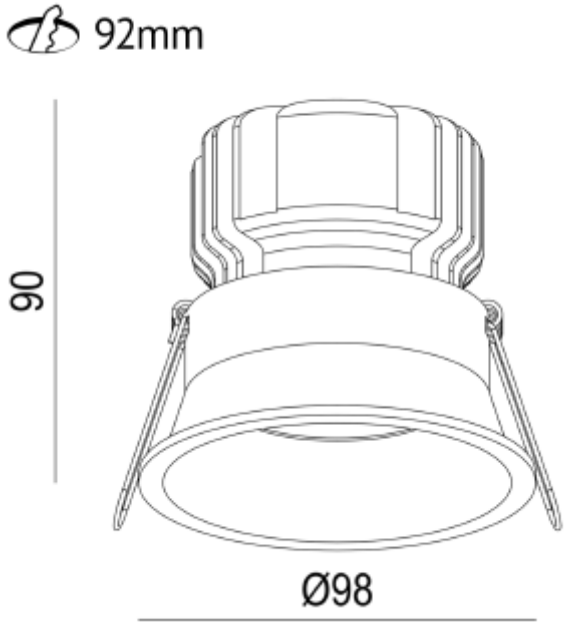

Ceto Fixed

IP44 230V 50Hz

Art. no: 28930-2-01-36-2

LYS TEKNISK	
Lyskilde :	LED (innebygget)
Lumen ut (lm):	1100
Lumen LED (tc=25):	1428
Spredningsvinkel [°]:	36
Fargetemperatur [K]:	3000
Fargegjengivelse [CRI/Ra]:	95
Fargekode:	930
Fargetoleranse [SDCM]:	3
Optikk:	Klar

MONTERING / TILKOBLING	
Tilkobling:	18i3 Hurtigkobling
Utsparring [mm]:	92mm
Montering:	Innfelt

ELEKTRISK DATA	
UGR (<=):	19
Dimmetype:	Avhengig av driver
Systemeffekt [W]:	15
Spenning [V]:	230V 50Hz
Isolasjonsklasse:	3
Sokkel :	N/A
Strøm LED [mA]:	350
Spenning LED Min [V]:	32
Spenning LED Max [V]:	36
Nødlys [t]:	Uten nødlys

FDV SPEC SHEET

Ceto Fixed

Art. no: 28930-2-01-36-2

PRODUKT	
Monteres rett i isolasjon:	No
IP-grad:	IP44
Vandal klasse:	IK02
Driftstemperatur [°C]:	-20 - 45
Forventet Levetid :	L80: 100 000
Farge :	Sort
RAL:	RAL9005
Høyde [mm]:	90
Diameter [mm]:	98
Vekt [kg]:	0,4416666666666667
Hoved Materiale:	Aluminium
Diffusere Materiale:	Aluminium