PRODUCT SHEET
Ceto Fixed
Art. no: 28830-TW-36-2-ddd

Ceto Fixed



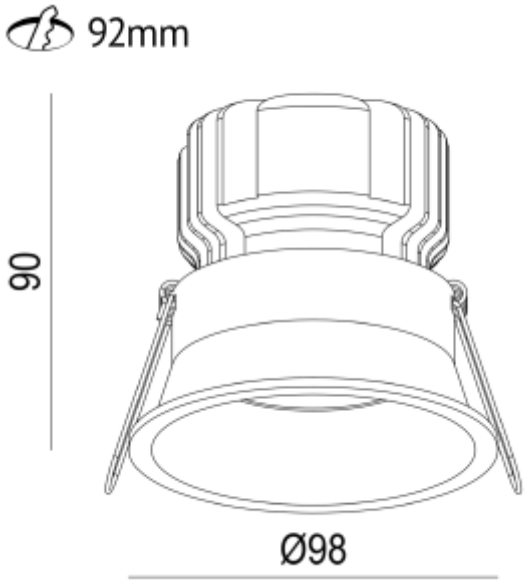

Ceto Fixed Tunable White er en downlight på 15W med inntrukken lyskilde, 36° lysspredning og IP44. Med tunable white har man mulighet å justere fargetemperaturen for å skape best mulig lysforhold. Fargetemperaturen kna justeres fra 6000K til 2700K. Ceto Fixed er det naturlige valget der man ønsker et eksklusivt uttrykk som gir et behagelig og godt lys. Leveres med DALI DT8 driver.

SPECIFICATIONS	
Lyskilde :	LED (innebygget)
Systemeffekt [W]:	15W
Fargetemperatur [K]:	2700K-6000K TW
Fargegjengivelse [CRI/Ra]:	80
Lumen ut (lm):	900lm
Lumen LED (tc=25):	1428lm
Spredningsvinkel [°]:	36
Optikk:	Klar
Dimmetype:	DALI DT8
Flimmerfri:	Ja
Spenning [V]:	230V 50Hz
Tilkobling:	18i3 Hurtigkobling
Montering:	Innfelt
Utsparring [mm]:	92mmmm
Forventet Levetid :	L80: 100 000h
Lumen/W:	60lm/W
UGR (<=):	19
Fargetoleranse [SDCM]:	3
Farge :	Sort
Høyde [mm]:	90mm
Diameter [mm]:	98mm
Vekt [kg]:	0,6041666666666667kg
Nødlys [t]:	Uten nødlys
Monteres rett i isolasjon:	No