FDV SPEC SHEET
Ceto Fixed
Art. no: 28830-TW-36-2-ddd



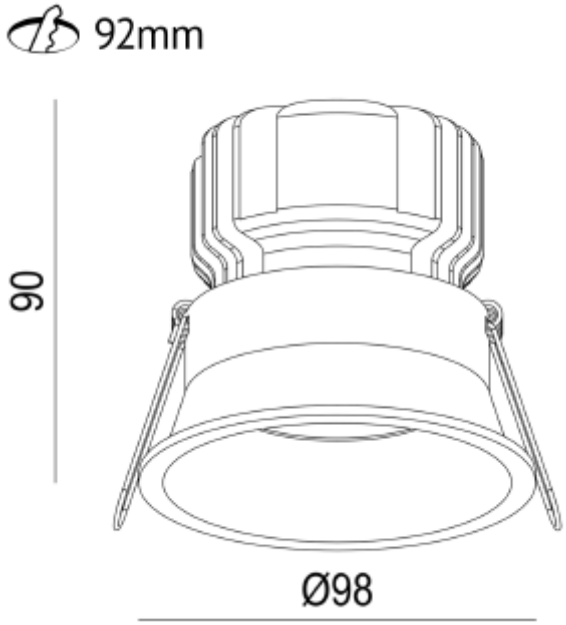

Ceto Fixed

IP44 230V 50Hz

Art. no: 28830-TW-36-2-dd

LYS TEKNISK	
Lyskilde :	LED (innebygget)
Lumen ut (lm):	900
Lumen LED (tc=25):	1428
Spredningsvinkel [°]:	36
Fargetemperatur [K]:	2700K-6000K TW
Fargegjengivelse [CRI/Ra]:	80
Fargekode:	827-860
Fargetoleranse [SDCM]:	3
Optikk:	Klar

MONTERING / TILKOBLING	
Tilkobling:	18i3 Hurtigkobling
Utsparring [mm]:	92mm
Montering:	Innfelt

FDV SPEC SHEET

Ceto Fixed

Art. no: 28830-TW-36-2-ddd

PRODUKT	
Monteres rett i isolasjon:	No
IP-grad:	IP44
Vandal klasse:	IK02
Driftstemperatur [°C]:	-20 - 45
Forventet Levetid :	L80: 100 000
Farge :	Sort
RAL:	RAL9005
Høyde [mm]:	90
Diameter [mm]:	98
Vekt [kg]:	0,604166666666667
Hoved Materiale:	Aluminium
Diffusere Materiale:	Aluminium

ELEKTRISK DATA	
UGR (<=):	19
Dimmetype:	DALI DT8
Dimming Output Type:	AM+PWM
Output Hz:	2000
Flimmerfri:	Ja
Standby power Psb (W) <:	0,5
Flicker metric (Pst LM) <:	1
Stroboscopic effect metric (SVM) <	0,4
Systemeffekt [W]:	15
Spenning [V]:	230V 50Hz
Isolasjonsklasse:	2
Belastning pr kurs - B10:	46
Belastning pr kurs - B16:	74
Belastning pr kurs - C10:	62
Belastning pr kurs - C16:	100
Lekkasjestrøm [mA]:	7
Startstrøm Imax [A]:	15
Startstrøm tid [µs]:	100
Sokkel :	N/A
Strøm LED [mA]:	350
Spenning LED Min [V]:	32
Spenning LED Max [V]:	36
Nødlys [t]:	Uten nødlys