PRODUCT SHEET
Ceto Mini Fixed
Art. no: 21930-18-2

Ceto Mini Fixed



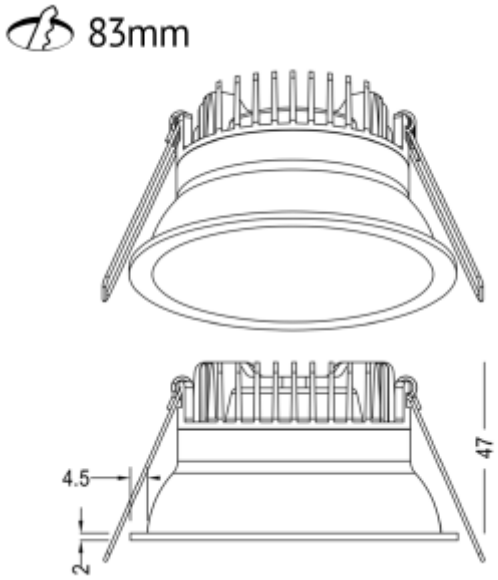

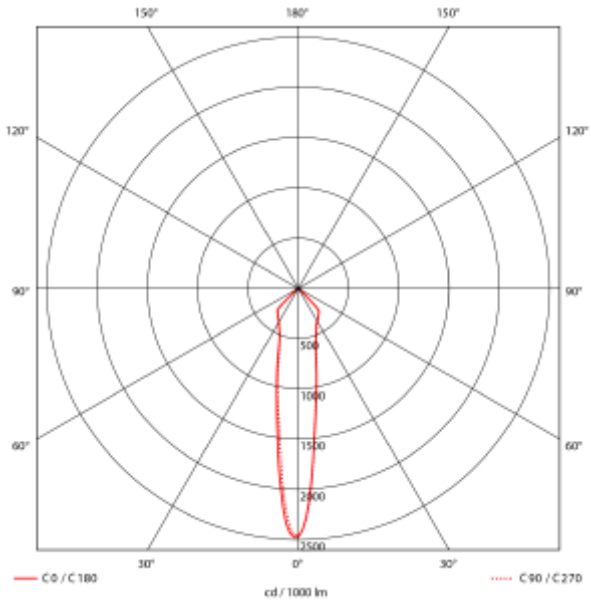

IP44 | 230V 50Hz | IK02 | A+

SPECIFICATIONS	
Lyskilde :	LED (innebygget)
Systemeffekt [W]:	8W
Fargetemperatur [K]:	3000K
Fargegjengivelse [CRI/Ra]:	95
Lumen ut (lm):	550lm
Lumen LED (tc=25):	650lm
Spredningsvinkel [°]:	18
Optikk:	Klar
Dimmetype:	Faseavsnitt
Flimmerfri:	Ja
Spenning [V]:	230V 50Hz
Tilkobling:	Hurtigkobling
Montering:	Innfelt
Utsparring [mm]:	Ø83mm
Forventet Levetid :	L80: 100 000h
Lumen/W:	69lm/W
UGR (<=):	20
Fargetoleranse [SDCM]:	3
Farge :	Sort
Høyde [mm]:	47mm
Bredde [mm]:	90mm
Diameter [mm]:	90mm
Vekt [kg]:	0,338888888888889kg
Nødlys [t]:	Uten nødlys
Monteres rett i isolasjon:	Yes, recessed in insulation

Ceto Mini er en flott lavtbyggende downlight på 7W. Med inntrukken lyskilde, lav blending, CRI95 fargegjengivelse og 36° lysspredning er Ceto Mini det naturlige valg der man ønsker et eksklusivt uttrykk som gir et behagelig og godt lys. Leveres med fasekutt driver.