PRODUCT SHEET
Trimo Mini
Art. no: 18020-6-30-3-ddd

Trimo Mini



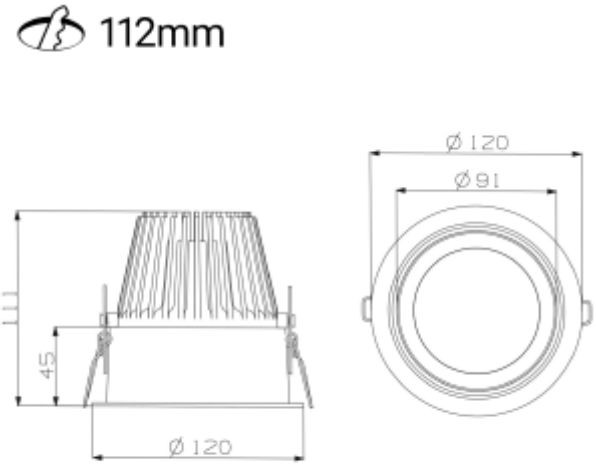

Trimo Mini er en serie downlights som har innfelt LED lys, den bruker et hullmål på 112mm i diameter, dette gjør at den kan gi et kraftfullt lys samtidig som den slipper ut minimalt med gjenskinn. Trimo Mini leveres med 18i3 tilkobling og kan suppleres med andre variasjoner av tilkoblinger.

IP20 230V 50Hz

A++ - A

SPECIFICATIONS	
Lyskilde :	LED (innebygget)
Systemeffekt [W]:	23W
Fargetemperatur [K]:	3000K
Fargegjengivelse [CRI/Ra]:	80
Lumen ut (lm):	2800lm
Lumen LED (tc=25):	3450lm
Spredningsvinkel [°]:	30°
Optikk:	Klar
Dimmetype:	DALI
Flimmerfri:	Ja
Spenning [V]:	230V 50Hz
Tilkobling:	18i5 DALI Hurtigkobling
Montering:	Innfelt, Tak
Utsparring [mm]:	Ø112mm
Forventet Levetid :	L80B10: 100 000h
Lumen/W:	122lm/W
Fargetoleranse [SDCM]:	3
Farge :	Hvit
Høyde [mm]:	110mm
Bredde [mm]:	122mm
Vekt [kg]:	0,7kg
Monteres rett i isolasjon:	No