FDV SPEC SHEET
Trimo Mini
Art. no: 18020-6-30-3-ddd

Ledpro by NORLUX



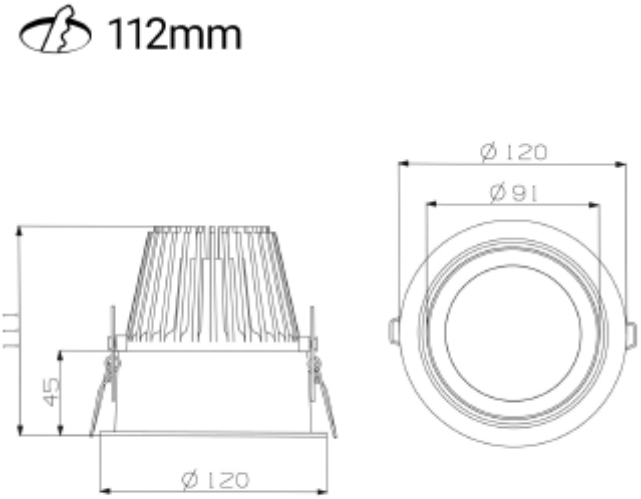

Trimo Mini

IP20 | 230V 50Hz | CE

A++ - A

Art. no: 18020-6-30-3-ddd

LYS TEKNISK	
Lyskilde :	LED (innebygget)
Lumen ut (lm):	2800
Lumen LED (tc=25):	3450
Spredningsvinkel [°]:	30°
Fargetemperatur [K]:	3000
Fargegjengivelse [CRI/Ra]:	80
Fargekode:	830
Fargetoleranse [SDCM]:	3
Optikk:	Klar

MONTERING / TILKOBLING	
Tilkobling:	18i5 DALI Hurtigkobling
Utsparring [mm]:	Ø112
Montering:	Innfelt, Tak

ELEKTRISK DATA	
Dimmetype:	DALI
Dimming Output Type:	Amplitude Modulation
Flimmerfri:	Ja
Systemeffekt [W]:	23
Spenning [V]:	230V 50Hz
Isolasjonsklasse:	2
Belastning pr kurs - B10:	19
Belastning pr kurs - B16:	32
Belastning pr kurs - C10:	31
Belastning pr kurs - C16:	53
Lekkasjestrøm [mA]:	0,15
Startstrøm Imax [A]:	26
Startstrøm tid [µs]:	151
Sokkel :	N/A
Strøm LED [mA]:	600
Spenning LED Min [V]:	30,6
Spenning LED Max [V]:	39,2

FDV SPEC SHEET

Trimo Mini

Art. no: 18020-6-30-3-ddd

PRODUKT	
Monteres rett i isolasjon:	No
IP-grad:	IP20
Forventet Levetid :	L80B10: 100 000
Farge :	Hvit
Høyde [mm]:	110
Bredde [mm]:	122
Vekt [kg]:	0,7