FDV SPEC SHEET
Cylinder 85
Art. no: 17158-7-30-3



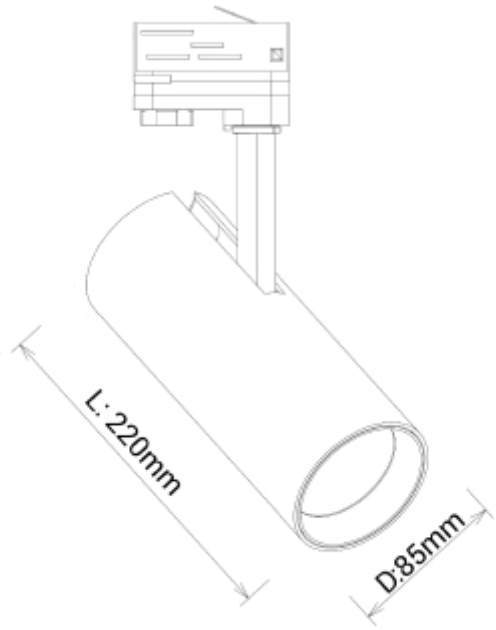

Cylinder 85

IP20 | 230V 50Hz | CE

A++ - A

Art. no: 17158-7-30-3

LYS TEKNISK	
Lyskilde :	LED (innebygget)
Lumen LED (tc=25):	3150
Spredningsvinkel [°]:	30°
Fargegjengivelse [CRI/Ra]:	90
Optikk:	Klar
UGR (<=):	19

MONTERING / TILKOBLING	
Tilkobling:	Skinne 3-Tenning
Montering:	Skinne, Tak

PRODUKT	
IP-grad:	IP20
Forventet Levetid :	L80B10: 100 000
Farge :	Hvit
Lengde [mm]:	220
Høyde [mm]:	250
Bredde [mm]:	85
Vekt [kg]:	1,2

ELEKTRISK DATA	
Dimmetype:	Ingen
Systemeffekt [W]:	27
Spenning [V]:	230V 50Hz
Isolasjonsklasse:	1
Maks belastning pr kurs - B10:	14
Maks belastning pr kurs - B16:	24
Maks belastning pr kurs - C10:	24
Maks belastning pr kurs - C16:	40
Startstrøm Imax [A]:	25
Startstrøm tid [µs]:	150
Strøm LED [mA]:	700