PRODUCT SHEET
Torres Mini
Art. no: 17030-7-40-2

Torres Mini



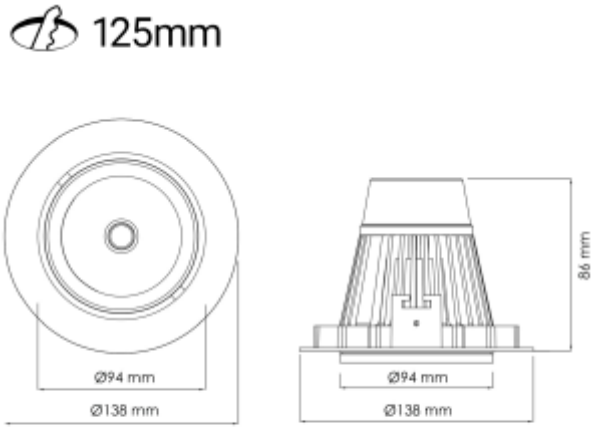

Dette er den desidert mest populære mini downlight og den tilbyr enorm fleksibilitet, vippbar opptil 25 grader. Denne downlighten har en innfelt lyskilde som gir et minimum av spredt lys. Torres Mini kan leveres med en rekke koblingsløsninger.

IP20 230V 50Hz

A++ - A

SPECIFICATIONS	
Lyskilde :	LED (innebygget)
Systemeffekt [W]:	22W
Fargetemperatur [K]:	3000K
Fargegjengivelse [CRI/Ra]:	80
Lumen ut (lm):	2780lm
Lumen LED (tc=25):	3650lm
Spredningsvinkel [°]:	40°
Optikk:	Klar
Dimmetype:	Ingen
Spenning [V]:	230V 50Hz
Tilkobling:	18i3 Hurtigkobling
Montering:	Innfelt, Tak
Utsparring [mm]:	Ø125mm
Farge :	Sort
Lengde [mm]:	138mm
Høyde [mm]:	86mm
Bredde [mm]:	94mm
Monteres rett i isolasjon:	No