FDV SPEC SHEET
Torres Mini
Art. no: 17030-7-30-2



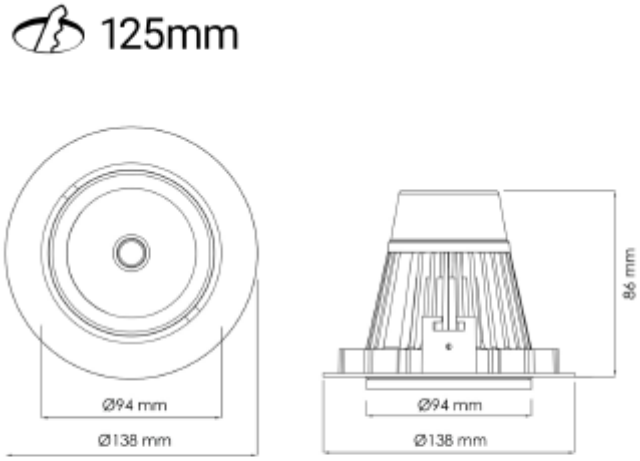

Torres Mini

IP20 | 230V 50Hz | A++ - A

Art. no: 17030-7-30-2

LYS TEKNISK	
Lyskilde :	LED (innebygget)
Lumen ut (lm):	2832
Lumen LED (tc=25):	3650
Spredningsvinkel [°]:	30°
Fargetemperatur [K]:	3000
Fargegjengivelse [CRI/Ra]:	80
Fargekode:	830
Optikk:	Klar

MONTERING / TILKOBLING	
Tilkobling:	18i3 Hurtigkobling
Utsparring [mm]:	Ø125
Montering:	Innfelt, Tak

PRODUKT	
Monteres rett i isolasjon:	No
IP-grad:	IP20
Farge :	Sort
Lengde [mm]:	138
Høyde [mm]:	86
Bredde [mm]:	94

ELEKTRISK DATA	
Dimmetype:	Ingen
Systemeffekt [W]:	22
Spenning [V]:	230V 50Hz
Isolasjonsklasse:	2
Belastning pr kurs - B10:	55
Belastning pr kurs - B16:	90
Belastning pr kurs - C10:	65
Belastning pr kurs - C16:	100
Startstrøm Imax [A]:	8
Startstrøm tid [µs]:	100
Sokkel :	N/A
Strøm LED [mA]:	600