FDV SPEC SHEET
Leila Maxi
Art. no: 15074-01-1



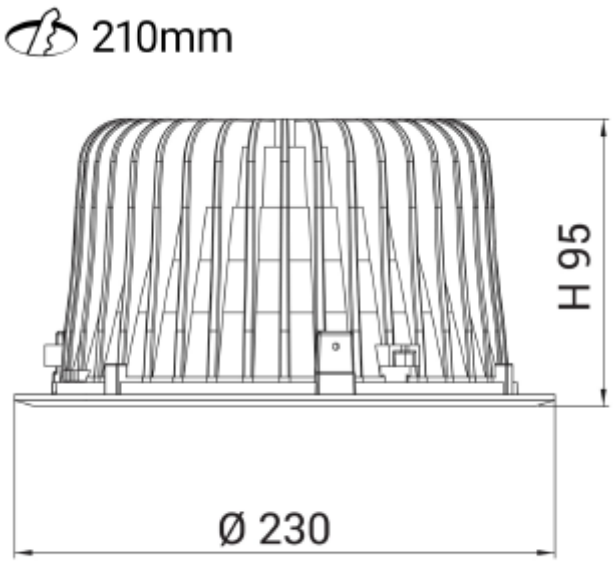

Leila Maxi

IP20 | 230V 50Hz | CE | A++ - A

Art. no: 15074-01-1

LYS TEKNISK	
Lyskilde :	LED (innebygget)
Lumen ut (lm):	2597
Lumen LED (tc=25):	3700
Spredningsvinkel [°]:	72°
Fargetemperatur [K]:	3000
Fargegjengivelse [CRI/Ra]:	80
Fargekode:	830
Optikk:	Opal

MONTERING / TILKOBLING	
Tilkobling:	18i3 Hurtigkobling
Utsparring [mm]:	Ø210
Montering:	Innfelt, Tak

PRODUKT	
Monteres rett i isolasjon:	No
IP-grad:	IP20
Forventet Levetid :	L80B10: 50 000
Farge :	Grå
Høyde [mm]:	100
Bredde [mm]:	230
Vekt [kg]:	1,6

ELEKTRISK DATA	
UGR (<=):	23
Dimmetype:	Ingen
Systemeffekt [W]:	33
Spenning [V]:	230V 50Hz
Isolasjonsklasse:	2
Belastning pr kurs - B10:	14
Belastning pr kurs - B16:	24
Belastning pr kurs - C10:	24
Belastning pr kurs - C16:	40
Startstrøm Imax [A]:	25
Startstrøm tid [µs]:	150
Strøm LED [mA]:	900