FDV SPEC SHEET

NDL190-A

Art. no: 103271-60-2



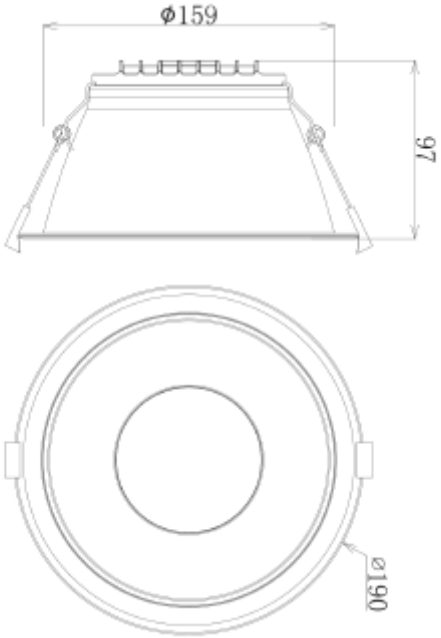

NDL190-A

IP54 230V 50Hz

Art. no: 103271-60-2

LYS TEKNISK	
Lyskilde :	LED (innebygget)
Lumen ut (lm):	3190
Lumen LED (tc=25):	3800
Spredningsvinkel [°]:	60°
Fargetemperatur [K]:	3000-4000K
Forhåndsinnstilt Fargetemperatur	3000
Fargegjengivelse [CRI/Ra]:	90
Fargekode:	930/940
Fargetoleranse [SDCM]:	3
Optikk:	Frosted

MONTERING / TILKOBLING	
Tilkobling:	EPN0024
Utsparring [mm]:	160-175
Montering:	Innfelt

ELEKTRISK DATA	
UGR (<=):	19
Dimmetype:	Avhengig av driver
Flimmerfri:	Ja
Systemeffekt [W]:	25
Spenning [V]:	230V 50Hz
Isolasjonsklasse:	2
Sokkel :	N/A
Strøm LED [mA]:	600
Spenning LED Min [V]:	30
Spenning LED Max [V]:	40
Nødlys [t]:	Uten nødlys
Nødlys testfunksjon:	N/A

FDV SPEC SHEET

NDL190-A

Art. no: 103271-60-2

PRODUKT	
Monteres rett i isolasjon:	not recessed in insulation
IP-grad:	IP54
Vandal klasse:	IK03
Driftstemperatur [°C]:	-20 - 45
Forventet Levetid :	L80B10: 100 000
Farge :	Sort
RAL:	RAL9005
Lengde [mm]:	190
Høyde [mm]:	99
Bredde [mm]:	190
Diameter [mm]:	190
Vekt [kg]:	0,52
Hoved Materiale:	Aluminium
Diffusere Materiale:	Aluminium