# FDV SPEC SHEET

NDL190-B

Art. no: 102791-2-36-3



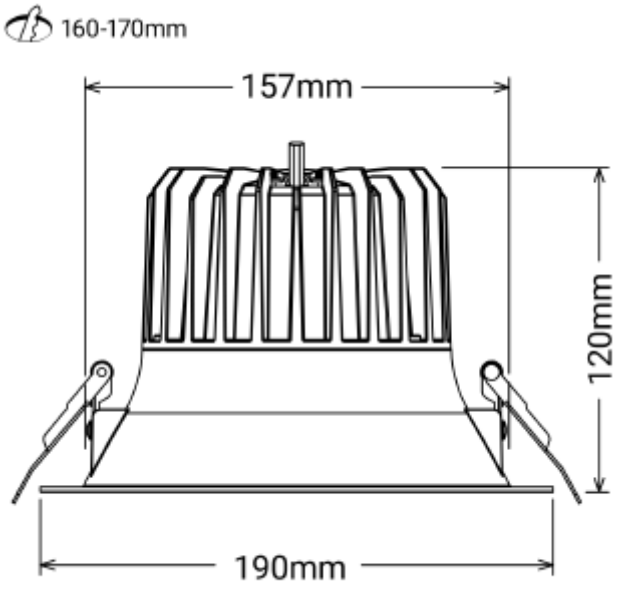


# NDL190-B

IP44 230V 50Hz

**Art. no: 102791-2-36-3**

| LYS TEKNISK | |
|---|---|
| Lyskilde : | LED (innebygget) |
| Lumen ut (lm): | 1800 |
| Lumen LED (tc=25): | 2000 |
| Spredningsvinkel [°]: | 36° |
| Fargetemperatur [K]: | 3000 |
| Fargegjengivelse [CRI/Ra]: | 90 |
| Fargekode: | 930 |
| Fargetoleranse [SDCM]: | 3 |
| Optikk: | Klar |

| MONTERING / TILKOBLING | |
|---|---|
| Tilkobling: | EPN0024 |
| Utsparring [mm]: | 160-175 |
| Montering: | Innfelt |

| ELEKTRISK DATA | |
|---|---|
| UGR (<=): | 19 |
| Dimmetype: | Avhengig av driver |
| Flimmerfri: | Ja |
| Systemeffekt [W]: | 18 |
| Spenning [V]: | 230V 50Hz |
| Isolasjonsklasse: | 2 |
| Sokkel : | N/A |
| Strøm LED [mA]: | 500 |
| Spenning LED Min [V]: | 30 |
| Spenning LED Max [V]: | 40 |
| Nødlys [t]: | Uten nødlys |
| Nødlys testfunksjon: | N/A |

# FDV SPEC SHEET

NDL190-B

Art. no: 102791-2-36-3

| PRODUKT | |
|---|---|
| Monteres rett i isolasjon: | Not applicable |
| IP-grad: | IP44 |
| Vandal klasse: | IK06 |
| Driftstemperatur [°C]: | -20 - 45 |
| Forventet Levetid : | L80B10: 100 000 |
| Farge : | Hvit |
| RAL: | RAL9016 |
| Lengde [mm]: | 190 |
| Høyde [mm]: | 120 |
| Bredde [mm]: | 190 |
| Diameter [mm]: | 190 |
| Vekt [kg]: | 0,7 |
| Hoved Materiale: | Aluminium |
| Diffusere Materiale: | Aluminium 6063 |