PRODUCT SHEET
NDL190-B
Art. no: 102791-2-36-2

NDL190-B



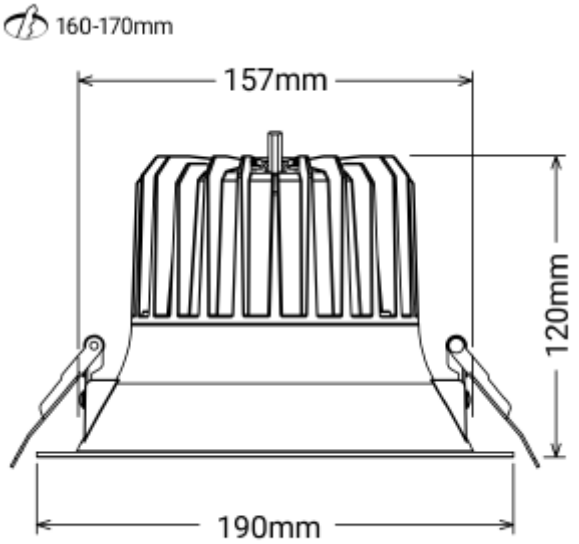

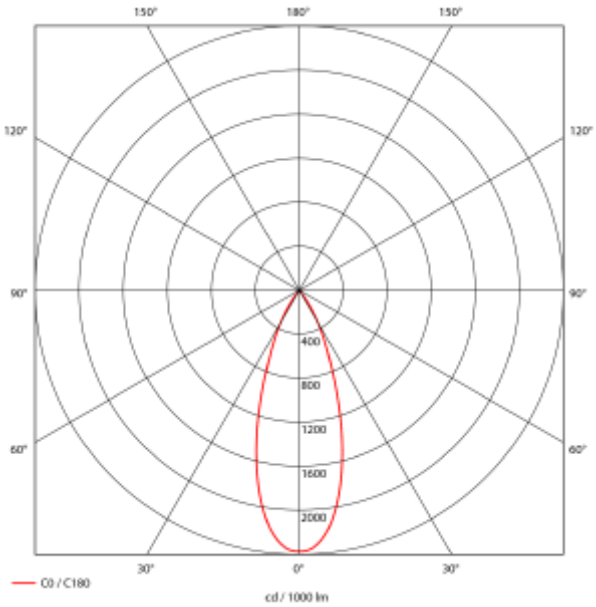

IP44 230V 50Hz IK06

SPECIFICATIONS	
Lyskilde :	LED (innebygget)
Systemeffekt [W]:	18W
Fargetemperatur [K]:	3000K
Fargegjengivelse [CRI/Ra]:	90
Lumen ut (lm):	1800lm
Lumen LED (tc=25):	2000lm
Spredningsvinkel [°]:	36°
Optikk:	Klar
Dimmetype:	Avhengig av driver
Flimmerfri:	Ja
Spenning [V]:	230V 50Hz
Tilkobling:	EPN0024
Montering:	Innfelt
Utsparring [mm]:	160-175mm
Forventet Levetid :	L80B10: 100 000h
Lumen/W:	100lm/W
UGR (<=):	19
Fargetoleranse [SDCM]:	3
Farge :	Sort
Lengde [mm]:	190mm
Høyde [mm]:	120mm
Bredde [mm]:	190mm
Diameter [mm]:	190mm
Vekt [kg]:	0,7kg
Nødlys [t]:	Uten nødlys
Nødlys testfunksjon:	N/A
Monteres rett i isolasjon:	Not applicable

NDL190-B er et elegant rehab belysningsprodukt ideelt for bruk i korridorer, kontorer, butikker og hoteller for å skape en behagelig atmosfære. Med en imponerende CRI, CCT og lumen per watt, gir NDL190-B en høykvalitets belysning som tilfredsstiller ulike behov. Produktet har en optimal størrelse med en utskjæringsdiameter på Ø160-175mm, som gjør det ideelt for å erstatte eldre rehabiliteringsbelysning.