FDV SPEC SHEET

NDL190-B

Art. no: 102790-2-36-3



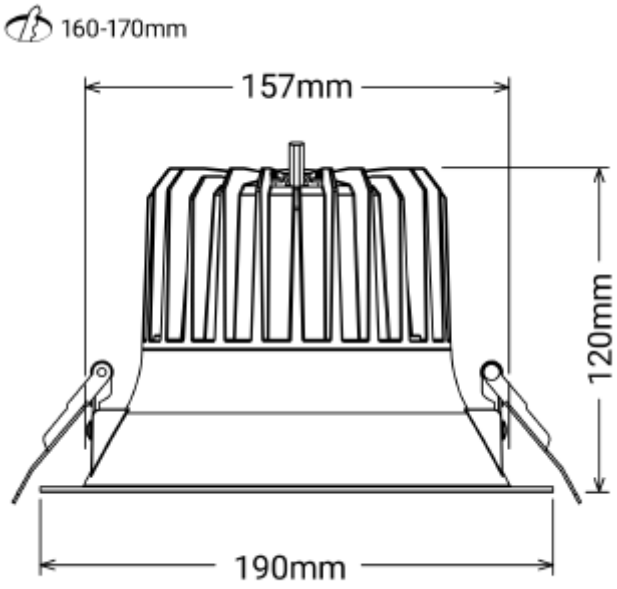

NDL190-B

IP44 230V 50Hz

Art. no: 102790-2-36-3

LYS TEKNISK	
Lyskilde :	LED (innebygget)
Lumen ut (lm):	1850
Lumen LED (tc=25):	2050
Spredningsvinkel [°]:	36°
Fargetemperatur [K]:	2700
Fargegjengivelse [CRI/Ra]:	90
Fargekode:	927
Fargetoleranse [SDCM]:	3
Optikk:	Klar

MONTERING / TILKOBLING	
Tilkobling:	EPN0024
Utsparring [mm]:	160-175
Montering:	Innfelt

ELEKTRISK DATA	
UGR (<=):	19
Dimmetype:	Ingen
Flimmerfri:	Ja
Systemeffekt [W]:	18
Spenning [V]:	230V 50Hz
Isolasjonsklasse:	2
Sokkel :	N/A
Strøm LED [mA]:	500
Spenning LED Min [V]:	30
Spenning LED Max [V]:	40
Nødlys [t]:	Uten nødlys
Nødlys testfunksjon:	N/A

FDV SPEC SHEET

NDL190-B

Art. no: 102790-2-36-3

PRODUKT	
Monteres rett i isolasjon:	Not applicable
IP-grad:	IP44
Vandal klasse:	IK06
Driftstemperatur [°C]:	-20 - 45
Forventet Levetid :	L80B10: 100 000
Farge :	Hvit
RAL:	RAL9016
Lengde [mm]:	190
Høyde [mm]:	120
Bredde [mm]:	190
Diameter [mm]:	190
Vekt [kg]:	0,7
Hoved Materiale:	Aluminium
Diffusere Materiale:	Aluminium 6063