FDV SPEC SHEET
Cilla Micro
Art. no: 102710-24-2



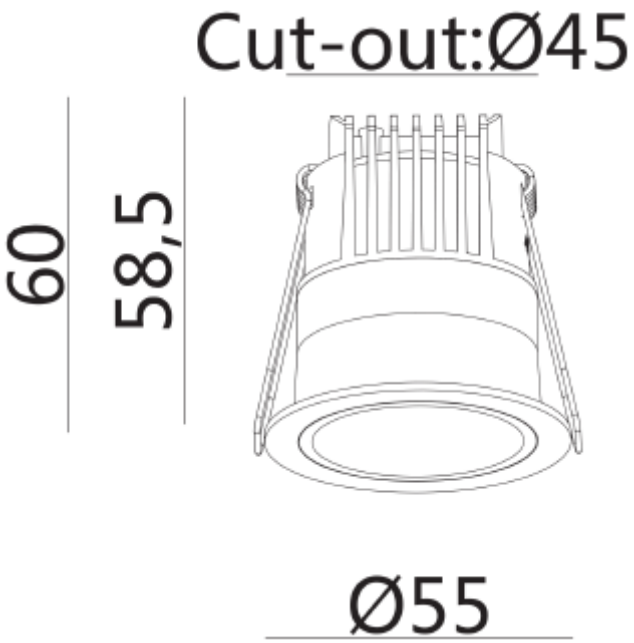

Cilla Micro

IP44 230V 50Hz

Art. no: 102710-24-2

LYS TEKNISK	
Lyskilde :	LED (innebygget)
Lumen ut (lm):	480
Lumen LED (tc=25):	929
Spredningsvinkel [°]:	24
Fargetemperatur [K]:	2700
Fargegjengivelse [CRI/Ra]:	90
Fargekode:	927
Fargetoleranse [SDCM]:	3
Optikk:	Lens

MONTERING / TILKOBLING	
Tilkobling:	Hurtigkobling
Utsparring [mm]:	45mm
Montering:	Innfelt

ELEKTRISK DATA	
UGR (<=):	19
Dimmetype:	Avhengig av driver
Flimmerfri:	Ja
Systemeffekt [W]:	5
Spenning [V]:	230V 50Hz
Isolasjonsklasse:	3
Sokkel :	N/A
Strøm LED [mA]:	150
Spenning LED Min [V]:	31
Spenning LED Max [V]:	36
Nødlys [t]:	Uten nødlys

FDV SPEC SHEET

Cilla Micro

Art. no: 102710-24-2

PRODUKT	
Monteres rett i isolasjon:	Yes, recessed in insulation
IP-grad:	IP44
Vandal klasse:	IK02
Driftstemperatur [°C]:	-20 - 45
Forventet Levetid :	L80: 100 000
Farge :	Sort
RAL:	RAL9005
Lengde [mm]:	55
Høyde [mm]:	50
Bredde [mm]:	55
Diameter [mm]:	55
Vekt [kg]:	0,136
Hoved Materiale:	Aluminium
Diffusere Materiale:	Aluminium
Materiale 2:	Srpings