FDV SPEC SHEET
Zeta Mini
Art. no: 1021-7-15-2



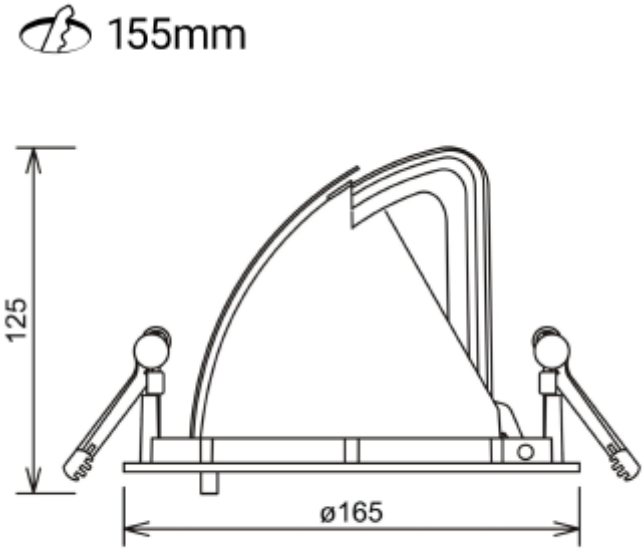

Zeta Mini

IP20 | 230V 50Hz | CE

A++ - A

Art. no: 1021-7-15-2

LYS TEKNISK	
Lyskilde :	LED (innebygget)
Lumen LED (tc=25):	2200
Spredningsvinkel [°]:	15°
Fargetemperatur [K]:	Fresh Food
Fargegjengivelse [CRI/Ra]:	80
Fargekode:	Fresh Food
Optikk:	Klar

MONTERING / TILKOBLING	
Tilkobling:	18i3 Hurtigkobling
Utsparring [mm]:	Ø155
Montering:	Innfelt, Tak

PRODUKT	
Monteres rett i isolasjon:	No
IP-grad:	IP20
Forventet Levetid :	L80B10: 100 000
Farge :	Sort
Lengde [mm]:	165
Høyde [mm]:	125
Bredde [mm]:	165
Vekt [kg]:	0,95

ELEKTRISK DATA	
Dimmetype:	Ingen
Systemeffekt [W]:	27
Spenning [V]:	230V 50Hz
Isolasjonsklasse:	2
Belastning pr kurs - B10:	14
Belastning pr kurs - B16:	24
Belastning pr kurs - C10:	24
Belastning pr kurs - C16:	40
Startstrøm Imax [A]:	25
Startstrøm tid [µs]:	150
Strøm LED [mA]:	700