PRODUCT SHEET
Zoom Recessed COB
Art. no: 1013-560-3

Zoom Recessed COB



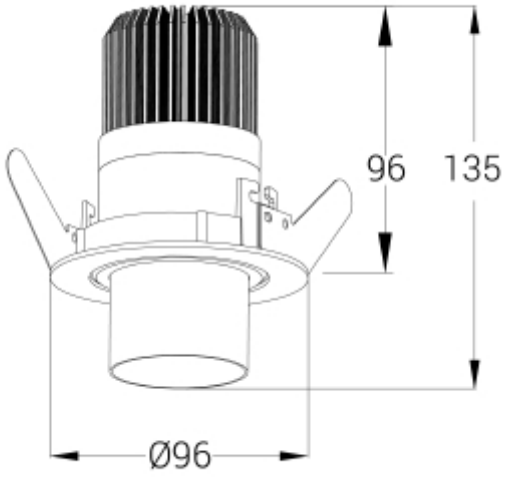

Zoom Recessed Downlight er en liten downlight med et hullmål på Ø81mm. Den unike zoom mekanismen gjør at du kan sette downlighten i mange forskjellige vinkler, alt fra 5 til 60 grader. Kan tiltes 25° Leveres i både 2700K og 3000K, og er laget av robust aluminium. For mer teknisk informasjon se tabellen.

IP20 230V 50Hz

A++ - A

SPECIFICATIONS	
Lyskilde :	LED (innebygget)
Systemeffekt [W]:	15W
Fargetemperatur [K]:	2700K
Fargegjengivelse [CRI/Ra]:	90
Lumen LED (tc=25):	1250lm
Spredningsvinkel [°]:	5-60°
Optikk:	Klar
Dimmetype:	Faseavsnitt
Spenning [V]:	230V 50Hz
Tilkobling:	18i3 Hurtigkobling
Montering:	Delvis-innfelt, Innfelt
Utsparring [mm]:	Ø81mm
Fargetoleranse [SDCM]:	3
Farge :	Hvit
Høyde [mm]:	96mm
Bredde [mm]:	60mm
Monteres rett i isolasjon:	No