**FDV SPEC SHEET**
Zoom Recessed COB
Art. no: 1013-560-2

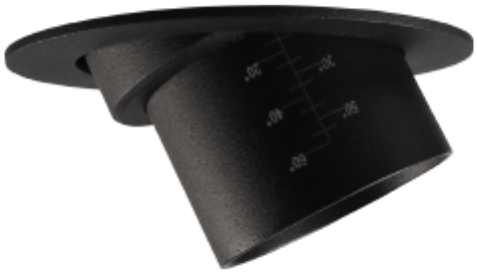

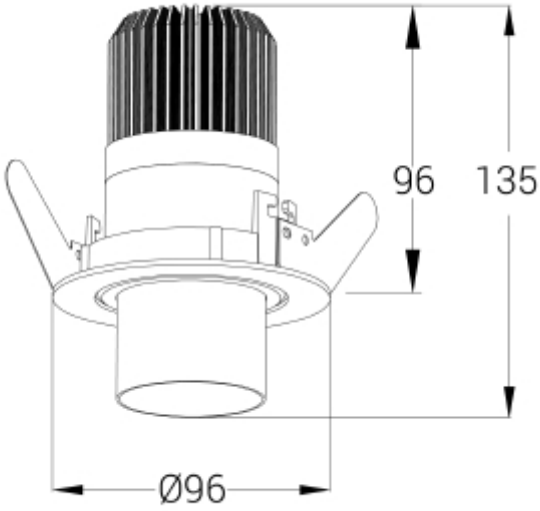


# Zoom Recessed COB

IP20 | 230V 50Hz | CE | A++ - A

**Art. no: 1013-560-2**

| LYS TEKNISK | |
|---|---|
| Lyskilde : | LED (innebygget) |
| Lumen LED (tc=25): | 1250 |
| Spredningsvinkel [°]: | 5-60° |
| Fargetemperatur [K]: | 2700 |
| Fargegjengivelse [CRI/Ra]: | 90 |
| Fargekode: | 927 |
| Fargetoleranse [SDCM]: | 3 |
| Optikk: | Klar |

| MONTERING / TILKOBLING | |
|---|---|
| Tilkobling: | 18i3 Hurtigkobling |
| Utsparring [mm]: | Ø81 |
| Montering: | Delvis-innfelt, Innfelt |

| PRODUKT | |
|---|---|
| Monteres rett i isolasjon: | No |
| IP-grad: | IP20 |
| Farge : | Sort |
| Høyde [mm]: | 96 |
| Bredde [mm]: | 60 |

| ELEKTRISK DATA | |
|---|---|
| Dimmetype: | Faseavsnitt |
| Dimming Phasecut Type: | Leading / Trailing edge |
| Systemeffekt [W]: | 15 |
| Spenning [V]: | 230V 50Hz |
| Isolasjonsklasse: | 2 |
| Belastning pr kurs - B10: | 50 |
| Belastning pr kurs - B16: | 80 |
| Belastning pr kurs - C10: | 50 |
| Belastning pr kurs - C16: | 80 |
| Startstrøm tid [µs]: | 40 |
| Spenning LED Min [V]: | 34,2 |
| Spenning LED Max [V]: | 37,7 |