FDV SPEC SHEET
Zoom Recessed COB
Art. no: 1013-02-560-2

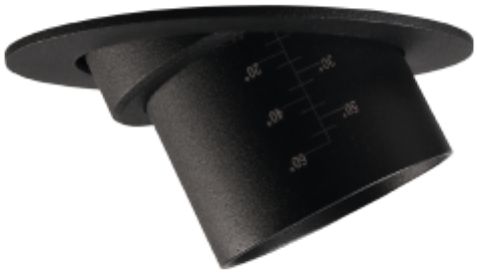

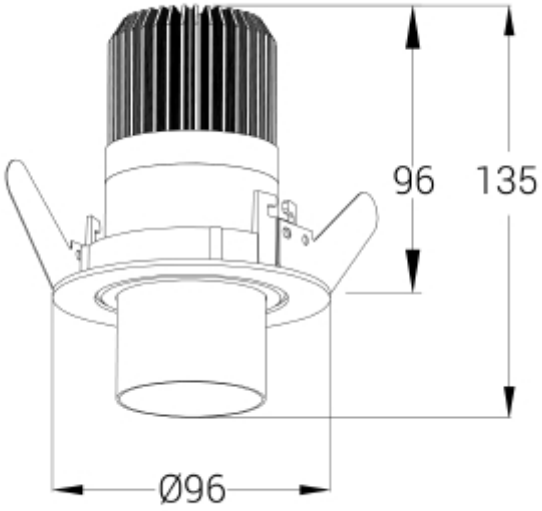

Zoom Recessed COB

IP20 | 230V 50Hz | A++ - A

Art. no: 1013-02-560-2

LYS TEKNISK	
Lyskilde :	LED (innebygget)
Lumen LED (tc=25):	1250
Spredningsvinkel [°]:	5-60°
Fargetemperatur [K]:	2700
Fargegjengivelse [CRI/Ra]:	90
Fargekode:	927
Fargetoleranse [SDCM]:	3
Optikk:	Klar

MONTERING / TILKOBLING	
Tilkobling:	18i3 Hurtigkobling
Utsparring [mm]:	Ø81
Montering:	Delvis-innfelt, Innfelt

PRODUKT	
Monteres rett i isolasjon:	No
IP-grad:	IP20
Farge :	Sort
Høyde [mm]:	96
Bredde [mm]:	60

ELEKTRISK DATA	
Dimmetype:	Faseavsnitt
Dimming Phasecut Type:	Leading / Trailing edge
Systemeffekt [W]:	15
Spenning [V]:	230V 50Hz
Isolasjonsklasse:	2
Belastning pr kurs - B10:	140
Belastning pr kurs - B16:	224
Belastning pr kurs - C10:	142
Belastning pr kurs - C16:	228
Startstrøm Imax [A]:	5
Startstrøm tid [µs]:	100
Spenning LED Min [V]:	34,2
Spenning LED Max [V]:	37,7