PRODUCT SHEET
Zoom Spotlight
Art. no: 101142-660-2-ddd

Zoom Spotlight



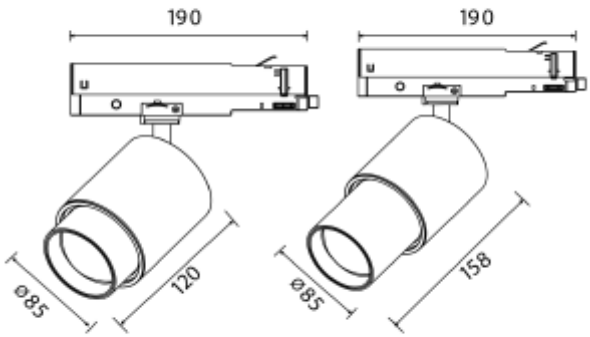

Zoom er en relativt liten spotlight for bruk i skinnesystemer. Det unike zoom-patentet gjør det mulig å variere spredningsvinkelen på lyskjeglen fra 6 til 60 grader. Variasjonsmuligheten gjør Zoom til en svært anvendelig spotlight. Utformingen er i robust støpt aluminium, og Zoom kommer i både svart og hvit versjon.

SPECIFICATIONS	
Lyskilde :	LED (innebygget)
Systemeffekt [W]:	20W
Fargetemperatur [K]:	3000K
Fargegjengivelse [CRI/Ra]:	90
Lumen LED (tc=25):	1850lm
Spredningsvinkel [°]:	6-60
Optikk:	Klar
Dimmetype:	DALI2
Flimmerfri:	Ja
Spenning [V]:	230V 50Hz
Tilkobling:	Skinne 3-Tenning+dim
Montering:	Skinne
Forventet Levetid :	L80B10: 100 000h
Fargetoleranse [SDCM]:	3
Farge :	Sort
Lengde [mm]:	158mm
Diameter [mm]:	85mm
Vekt [kg]:	1kg