FDV SPEC SHEET
Zoom Spotlight
Art. no: 101142-660-2-ddd



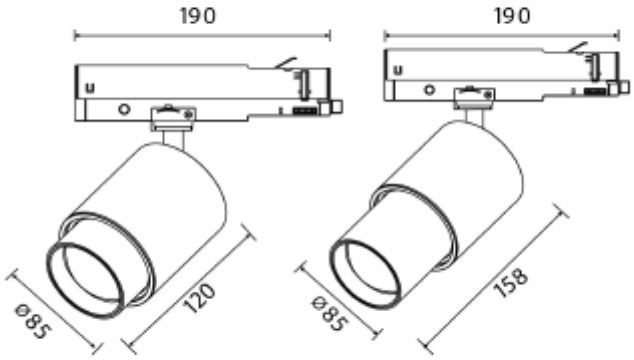

Zoom Spotlight

IP20 230V 50Hz CE

Art. no: 101142-660-2-ddd

LYS TEKNISK	
Lyskilde :	LED (innebygget)
Lumen LED (tc=25):	1850
Spredningsvinkel [°]:	6-60
Fargetemperatur [K]:	3000
Fargegjengivelse [CRI/Ra]:	90
Fargekode:	930
Fargetoleranse [SDCM]:	3
Optikk:	Klar

MONTERING / TILKOBLING	
Tilkobling:	Skinne 3-Tenning+dim
Montering:	Skinne

ELEKTRISK DATA	
Dimmetype:	DALI2
Flimmerfri:	Ja
Flicker metric (Pst LM) <:	1
Stroboscopic effect metric (SVM) <	0,4
Systemeffekt [W]:	20
Spenning [V]:	230V 50Hz
Dimming Output Type:	Amplitude Modulation
Isolasjonsklasse:	1
Maks belastning pr kurs - B10:	26
Maks belastning pr kurs - B16:	42
Maks belastning pr kurs - C10:	45
Maks belastning pr kurs - C16:	71
Startstrøm Imax [A]:	35
Startstrøm tid [µs]:	80
Sokkel :	N/A
Strøm LED [mA]:	500
Spenning LED Min [V]:	35
Spenning LED Max [V]:	40

FDV SPEC SHEET

Zoom Spotlight

Art. no: 101142-660-2-ddd

PRODUKT	
IP-grad:	IP20
Forventet Levetid :	L80B10: 100 000
Farge :	Sort
RAL:	RAL9005
Lengde [mm]:	158
Diameter [mm]:	85
Vekt [kg]:	1
Hoved Materiale:	Aluminium