FDV SPEC SHEET

Yil

Art. no: 10102-2-01-5-ddd



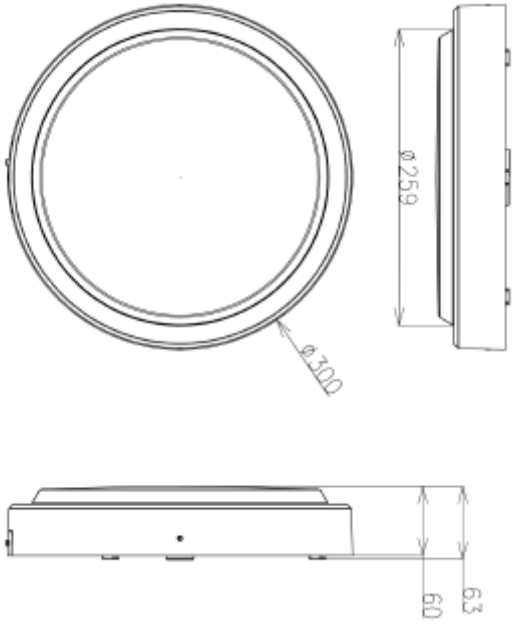

Yil

IP65 230V 50Hz CE

Art. no: 10102-2-01-5-ddd

LYS TEKNISK	
Lumen LED (tc=25):	2700
Spredningsvinkel [°]:	120°
Fargetemperatur [K]:	3/4/5700
Fargegjengivelse [CRI/Ra]:	90
Fargekode:	930/940/957
Optikk:	PC Opal

MONTERING / TILKOBLING	
Tilkobling:	Hurtigkobling
Montering:	Tak, Vegg

PRODUKT	
IP-grad:	IP65
Vandal klasse:	IK10
Driftstemperatur [°C]:	-20 - 45
Forventet Levetid :	L80B10: 100 000
Farge :	Mørk grå
Hoved Materiale:	Aluminium

ELEKTRISK DATA	
Dimmetype:	DALI2
Systemeffekt [W]:	20/25
Spenning [V]:	230V 50Hz
Isolasjonsklasse:	1
Maks belastning pr kurs - B10:	48
Maks belastning pr kurs - B16:	76
Maks belastning pr kurs - C10:	48
Maks belastning pr kurs - C16:	76
Lekkasjestrøm [mA]:	0,7