FDV SPEC SHEET

Yil

Art. no: 10100-2-04-7

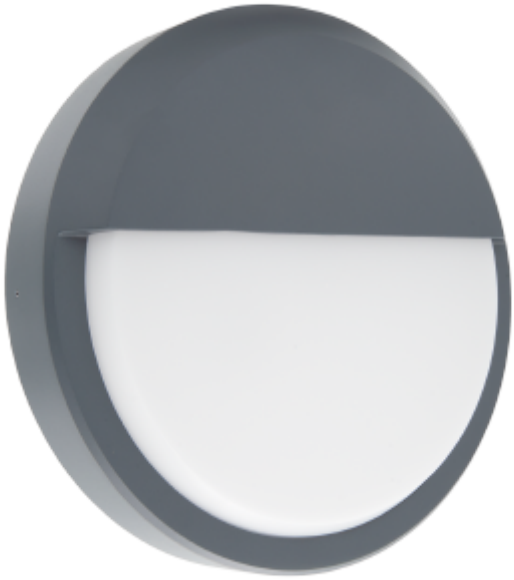

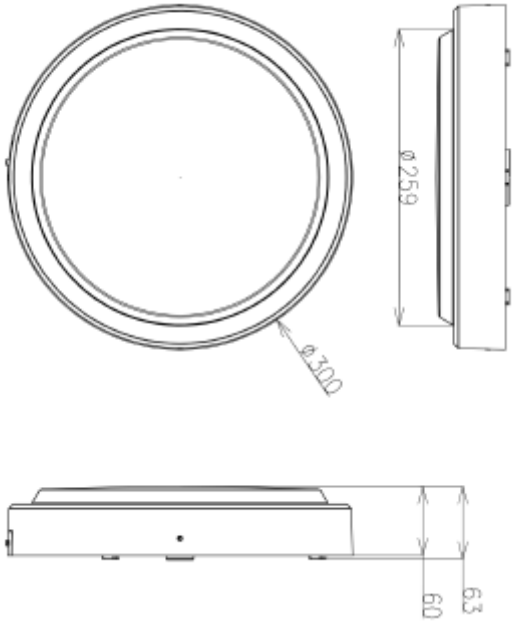

Yil

IP65 230V 50Hz CE

Art. no: 10100-2-04-7

LYS TEKNISK	
Lumen ut (lm):	1050
Lumen LED (tc=25):	1100
Spredningsvinkel [°]:	120°
Fargetemperatur [K]:	3/4/5700
Fargegjengivelse [CRI/Ra]:	80
Fargekode:	830/840/857
Fargetoleranse [SDCM]:	3
Optikk:	PC Opal

MONTERING / TILKOBLING	
Tilkobling:	Hurtigkobling
Montering:	Tak, Vegg

ELEKTRISK DATA	
Dimmetype:	Ingen
Systemeffekt [W]:	10/15
Spenning [V]:	230V 50Hz
Isolasjonsklasse:	1
Maks belastning pr kurs - C10:	37
Maks belastning pr kurs - C16:	59
Lekkasjestrøm [mA]:	0,75
Startstrøm Imax [A]:	2,46
Startstrøm tid [µs]:	51

FDV SPEC SHEET

Yil

Art. no: 10100-2-04-7

PRODUKT	
IP-grad:	IP65
Vandal klasse:	IK10
Driftstemperatur [°C]:	-20 - 45
Forventet Levetid :	L80B10: 100 000
Farge :	Mørk grå
RAL:	RAL7022
Høyde [mm]:	67
Bredde [mm]:	300
Vekt [kg]:	2,04
Hoved Materiale:	Aluminium