PRODUCT SHEET
Yil
Art. no: 10100-2-01-7

Yil



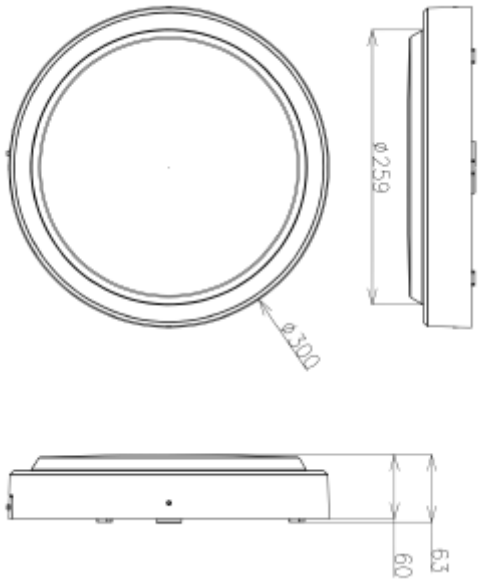

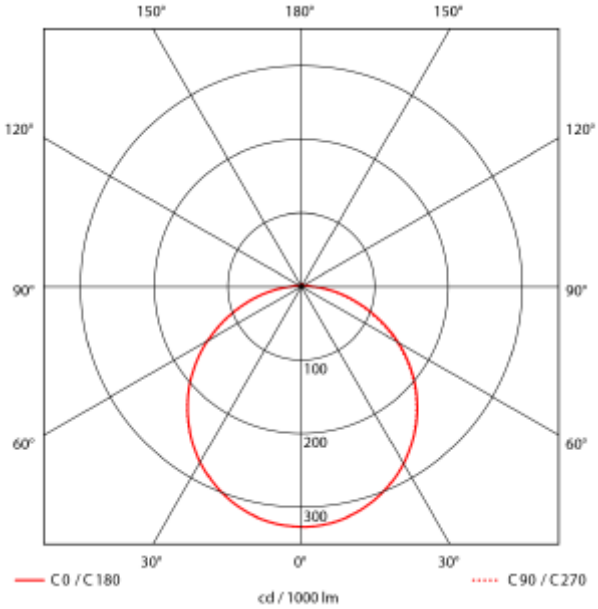

IP65 230V 50Hz IK10

SPECIFICATIONS	
Systemeffekt [W]:	10/15W
Fargetemperatur [K]:	3/4/5700
Fargegjengivelse [CRI/Ra]:	80
Lumen ut (lm):	1700lm
Lumen LED (tc=25):	1750lm
Spredningsvinkel [°]:	120°
Optikk:	PC Opal
Dimmetype:	Ingen
Spenning [V]:	230V 50Hz
Tilkobling:	Hurtigkobling
Montering:	Tak, Vegg
Forventet Levetid :	L80B10: 100 000h
Lumen/W:	113lm/W
Fargetoleranse [SDCM]:	3
Farge :	Mørk grå
Høyde [mm]:	63mm
Bredde [mm]:	300mm
Vekt [kg]:	2,04kg

Rund utendørslampe (IP65) for vegg og takmontering i solid utførelse (IK10). Med opal avdekning og 120° lysspredning gir YIL behagelig og lunt lys som lyser opp uteplassen. YIL leveres med bryter for å endre lysets fargetemperatur og effekt. Dette gjør den anvendelig de fleste steder. Velg mellom 3000K, 4000K eller 5700K i enten 10W/15W med og uten halv avskjerming eller 20/25W uten avskjerming med DALI.