PRODUCT SHEET
Zeta Mini
Art. no: 1008-8-30-2

Zeta Mini



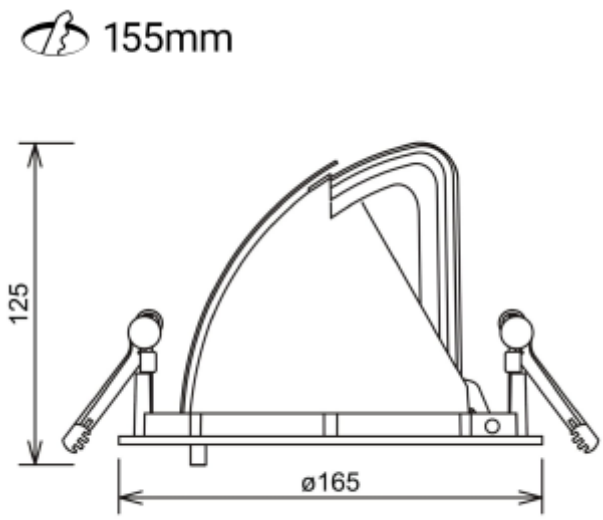

Zeta Mini er en liten fleksibel LED-downlight som erstatter den velkjente Zebra mini, og tilbyr samme gode kvalitet og justeringsmuligheter. Zeta mini leveres med 18i3 kabelkontakt og kan leveres med en rekke tilkoblingsalternativer. Zeta Mini er tilgjengelig i tre forskjellige farger.

IP20 230V 50Hz

A++ - A

SPECIFICATIONS	
Lyskilde :	LED (innebygget)
Systemeffekt [W]:	27W
Fargetemperatur [K]:	3000K
Fargegjengivelse [CRI/Ra]:	90
Lumen LED (tc=25):	3600lm
Spredningsvinkel [°]:	30°
Optikk:	Klar
Dimmetype:	Ingen
Spenning [V]:	230V 50Hz
Tilkobling:	18i3 Hurtigkobling
Montering:	Innfelt, Tak
Utsparring [mm]:	Ø155mm
Forventet Levetid :	L80B10: 100 000h
Farge :	Sort
Lengde [mm]:	165mm
Høyde [mm]:	125mm
Bredde [mm]:	165mm
Vekt [kg]:	0,95kg
Monteres rett i isolasjon:	No