**PRODUCT SHEET**
Zeta Mini
Art. no: 1008-7-15-2

# Zeta Mini



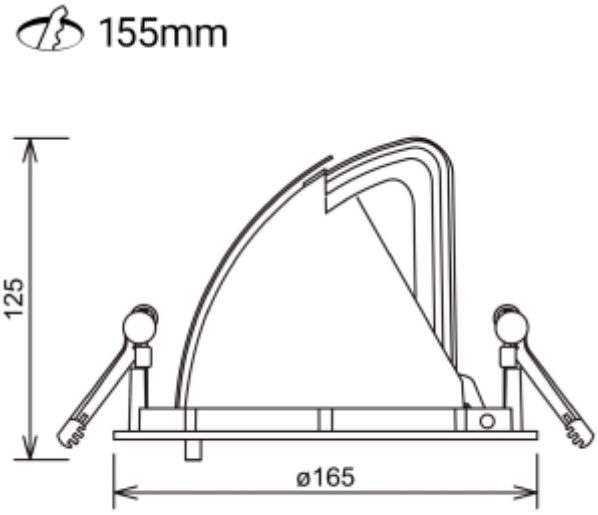


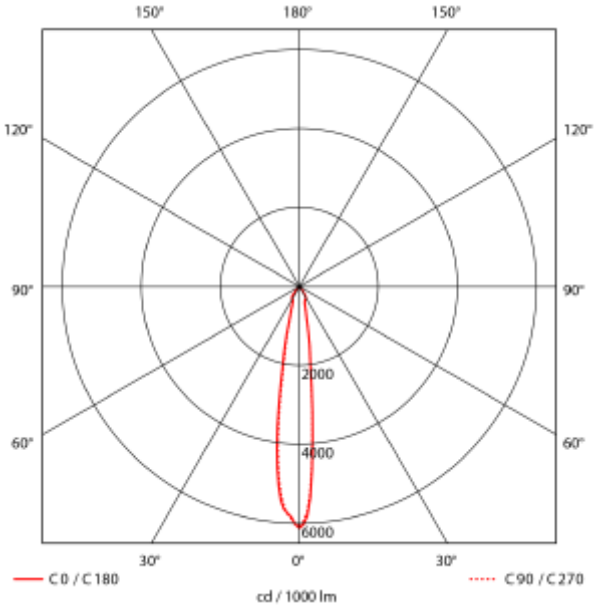


IP20 230V 50Hz

A++ - A

| SPECIFICATIONS | |
|---|---|
| Lyskilde : | LED (innebygget) |
| Systemeffekt [W]: | 27W |
| Fargetemperatur [K]: | 3000K |
| Fargegjengivelse [CRI/Ra]: | 90 |
| Lumen ut (lm): | 2865lm |
| Lumen LED (tc=25): | 3600lm |
| Spredningsvinkel [°]: | 15° |
| Optikk: | Klar |
| Dimmetype: | Ingen |
| Spenning [V]: | 230V 50Hz |
| Tilkobling: | 18i3 Hurtigkobling |
| Montering: | Innfelt, Tak |
| Utsparring [mm]: | Ø155mm |
| Forventet Levetid : | L80B10: 100 000h |
| Lumen/W: | 106lm/W |
| Fargetoleranse [SDCM]: | 3 |
| Farge : | Sort |
| Lengde [mm]: | 165mm |
| Høyde [mm]: | 125mm |
| Bredde [mm]: | 165mm |
| Vekt [kg]: | 0,95kg |
| Monteres rett i isolasjon: | No |

Zeta Mini er en liten fleksibel LED-downlight som erstatter den velkjente Zebra mini, og tilbyr samme gode kvalitet og justeringsmuligheter. Zeta mini leveres med 18i3 kabelkontakt og kan leveres med en rekke tilkoblingsalternativer. Zeta Mini er tilgjengelig i tre forskjellige farger.