FDV SPEC SHEET
Flare 26 48V
Art. no: 101470-23-2-ddd



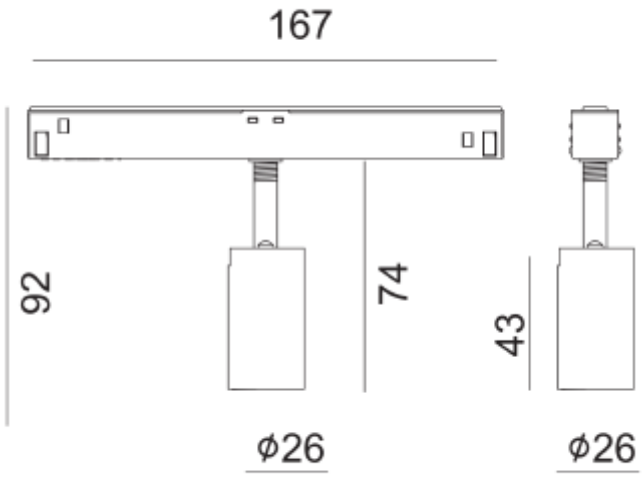

Flare 26 48V

IP20 CE

A++ - A

Art. no: 101470-23-2-ddd

LYS TEKNISK	
Lumen ut (lm):	210
Lumen LED (tc=25):	210
Spredningsvinkel [°]:	23°
Fargetemperatur [K]:	2700
Fargegjengivelse [CRI/Ra]:	90
Fargekode:	927

MONTERING / TILKOBLING	
Tilkobling:	Skinne EVO 48V
Montering:	Skinne

PRODUKT	
IP-grad:	IP20
Farge :	Sort
Lengde [mm]:	74
Bredde [mm]:	26
Diameter [mm]:	26

ELEKTRISK DATA	
Dimmetype:	DALI
Standby power Psb (W) <:	0,5
Systemeffekt [W]:	2
Spenning [V]:	48VDC
Dimming Output Type:	Amplitude Modulation
Isolasjonsklasse:	3
Sokkel :	N/A
Strøm LED [mA]:	700