PRODUCT SHEET
Flare 26 48V
Art. no: 101470-23-3-ddd

Flare 26 48V



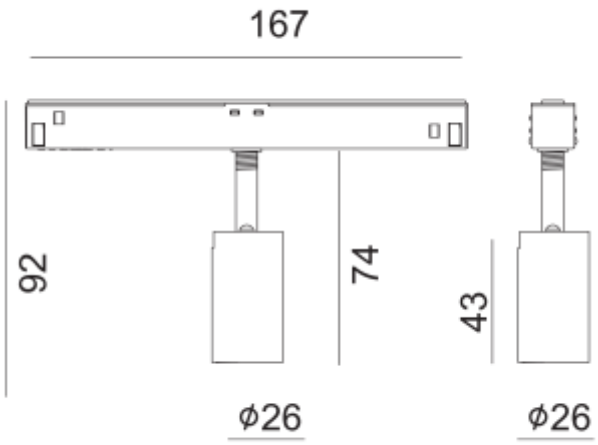

IP20

A++ - A

SPECIFICATIONS	
Systemeffekt [W]:	2W
Fargetemperatur [K]:	2700K
Fargegjengivelse [CRI/Ra]:	90
Lumen ut (lm):	210lm
Lumen LED (tc=25):	210lm
Spredningsvinkel [°]:	23°
Dimmetype:	DALI
Spenning [V]:	48VDC
Tilkobling:	Skinne EVO 48V
Montering:	Skinne
Lumen/W:	105lm/W
Farge :	Hvit
Lengde [mm]:	74mm
Bredde [mm]:	26mm
Diameter [mm]:	26mm

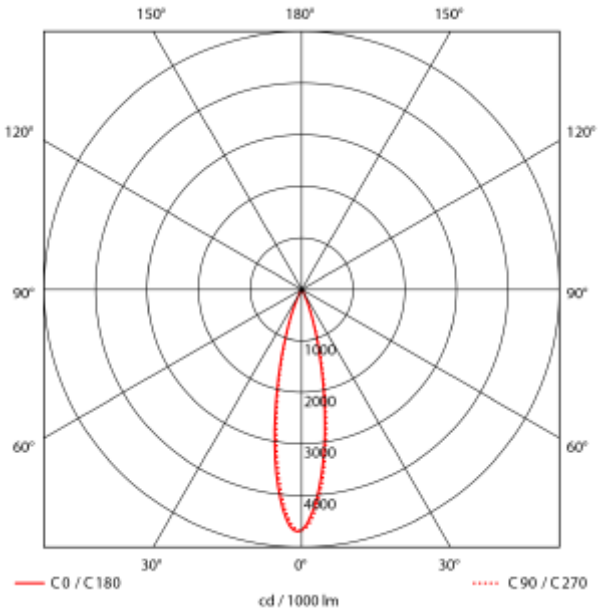

Flare 26 er en variant spotlight som passer til Evo 48V Track systemet vårt. Med 2W, høyt lysutbytte og fargegjengivelse passer denne perfekt til boliger, butikker, restauranter, hoteller og kontormiljøer. Spotlighten kan enkelt justeres i alle retninger for å imøtekomme ulike behov. Den kan vippes 90 grader og roteres 350 grader rundt sin egen akse.